INDICE INTERACTIVO

Fabricante Industrial y Automotriz

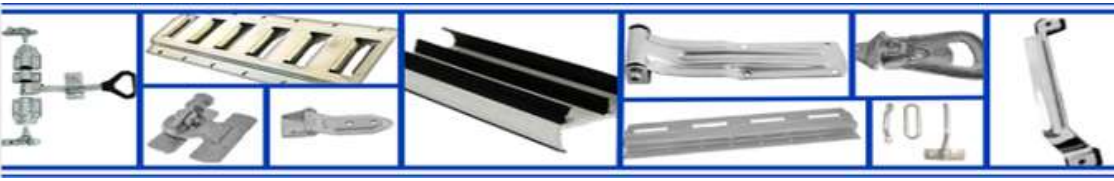

Tel: 81 8319-0201 / 03 /04
Email: yvalenciano@fiasa.com.mx
ventas1@fiasa.com.mx
jmartinez@fiasa.com.mx
ventas@fiasa.com.mx
Página web: www.fiasa.com.mx

¿Quiénes somos?

Somos una empresa 100% mexicana, dedicada a la fabricación y comercialización de accesorios para carrocerías, nuestro objetivo es seguir desarrollándonos dentro del ramo automotriz, innovando nuevos productos que vayan a la vanguardia tecnológica, y llegar a ser una de las empresas líderes en este ramo.

Contamos con programas para el diseño y fabricación de los productos asistido con sistemas computacionales (cad), también con maquinaria, equipo y herramental, los cuales son operados por personal especializado; por lo cual garantizamos la calidad de los productos que ofrecemos.

Por eso mismo con esta seguridad que nos respalda, lo invitamos a conocer nuestros productos y servicios, esperando pronto poderle servir y vernos favorecidos de ser uno más de sus proveedores.

Indice

Sección 1 Bisagras Galvanizadas Pág.5-28

Europeas ..... Pág. 5-12
Rectas ..... Pág. 13-17
Reforzadas ..... Pág. 18-22
Semi reforzadas ..... Pág. 23-25
3 soleras ..... Pág. 26
Covi ..... Pág. 27

Sección 2 Bisagras Inoxidables Pág.28-40

Europeas ..... Pág. 29-34
Rectas ..... Pág. 35-39
Covi ..... Pág. 40

Sección 3 Bisagras de Aluminio Pág.41-52

Sección 4 Asideras Pág.53-58

Sección 5 Cierres Galvanizados Pág.59-112

1/2" (22 MM) ..... Pág. 63-84
3/4" (27 MM) ..... Pág. 88-102
1" (33 MM) ..... Pág. 105-112

Sección 6 Cierres Inoxidables Pág.113-125

1/2" (22 MM) ..... Pág. 115-120
3/4" (27 MM) ..... Pág. 122-125

Sección 7 Cierres y tubos Pág.126-128

Sección 8 Perfil Gasket Pág.129-146

Sección 9 Sistemas de sujeción Pág.147-151

Sección 10 Estacas y Tapas logísticas Pág.152-155

Sección 11 Sujetador y ganchos Pág.156-162

Sección 12 Escalones Pág.163

Sección 13 Abrazaderas Pág.164

Sección 14 Ventilas Pág.165-166

Sección 15 Tragaluz, charola y clip Pág.167-172

SECCION

1

BISAGRAS GALV.

INDICE

EUROPEAS

BISAGRA GALV. EUROPEA CAJONERA 5’’

INDICE

NUEVO DISEÑO

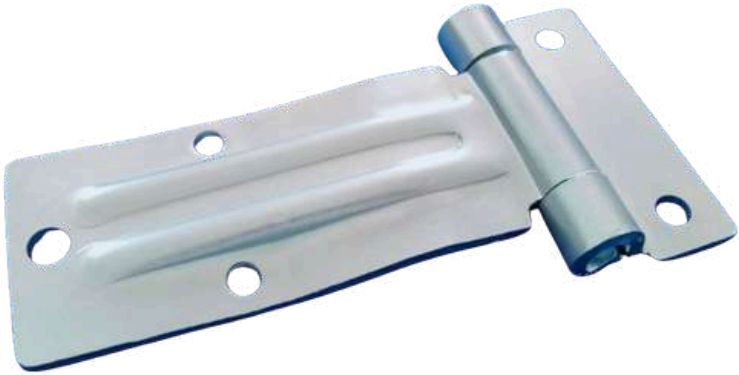

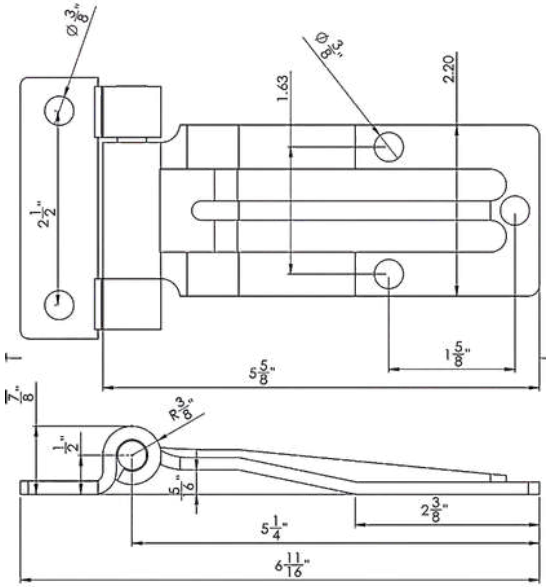

BISAGRA GALVANIZADA EUROPEA CAJONERA 5”

- MOD. **BGE5**

EUROPEAS

BISAGRA GALV. EUROPEA TRASERA 7 5/8’’

INDICE

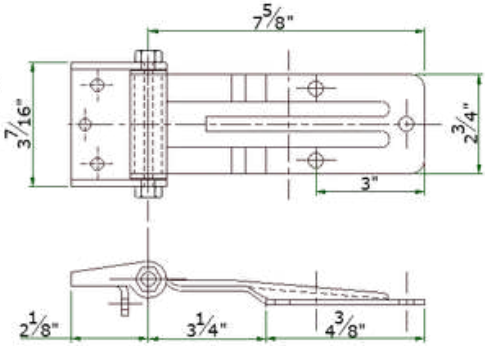

BISAGRA GALVANIZADA EUROPEA TRASERA 7 5/8”

- MOD. **BGET7**

BISAGRA GALV. EUROPEA LATERAL 7 5/8’’

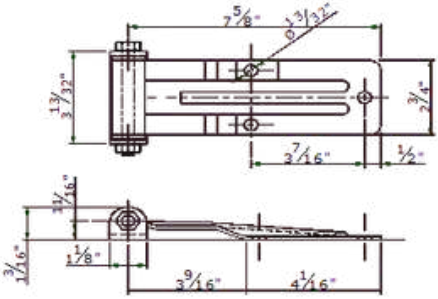

BISAGRA GALVANIZADA EUROPEA LATERAL 7 5/8”

- MOD. **BGEL7**

BISAGRA GALV. EUROPEA TRASERA 7 5/8'' C/BARRENO CUADRADO

INDICE

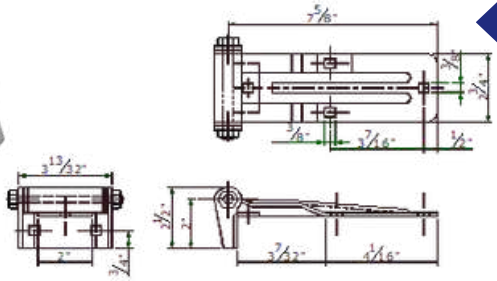

BISAGRA GALVANIZADA EUROPEA TRASERA C/BARRENO CUADRADO 7 5/8"

- MOD. **BGET7C**

BISAGRA GALV. EUROPEA LATERAL 7 5/8'' BARRENO/CUADRADO

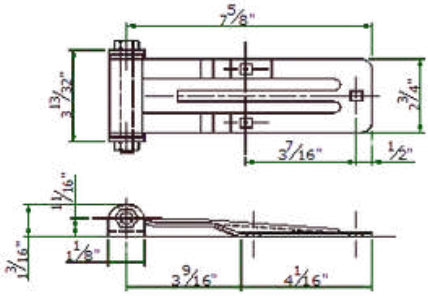

BISAGRA GALVANIZADA EUROPEA LATERAL C/BARRENO CUADRADO 7 5/8"

- MOD. **BGEL7C**

BISAGRA GALV. EUROPEA 10 ½”

INDICE

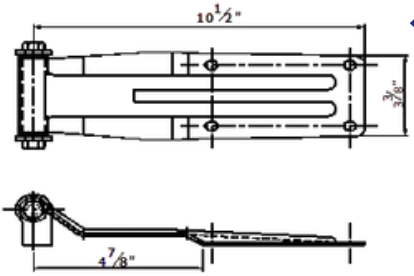

BISAGRA GALVANIZADA EUROPEA 10 ½” ANCHO 3 3/8”

- MOD. **BGE10**

BISAGRA GALV. EUROPEA 10 ½” C/BARRENO CUADRADO

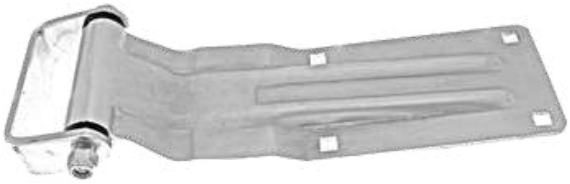

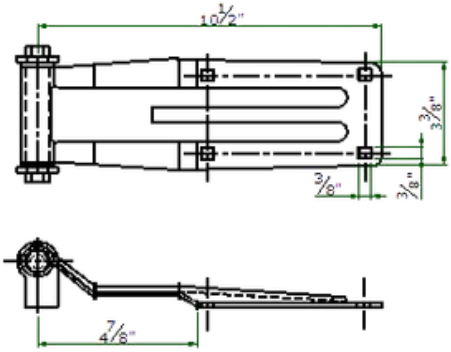

BISAGRA GALVANIZADA EUROPEA 10 ½” C/BARRENO CUADRADO

- MOD. **BGE10C**

INDICE

BISAGRA GALV. EUROPEA 11 ½”

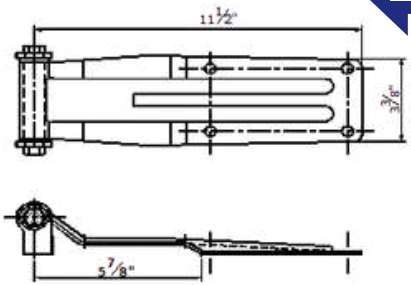

BISAGRA GALVANIZADA EUROPEA 11 ½” ANCHO 3 3/8”

- MOD. **BGE11**

BISAGRA GALV. EUROPEA 11 ½” C/BARRENO CUADRADO

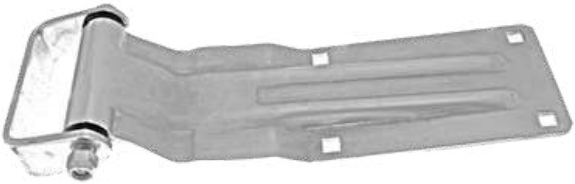

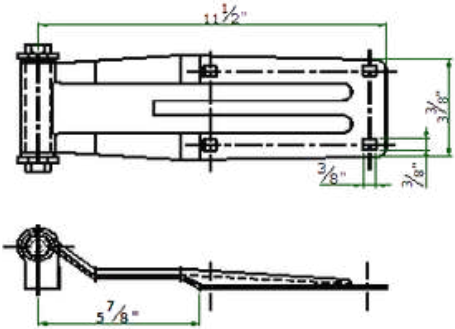

BISAGRA GALVANIZADA EUROPEA 11 ½” ANCHO 3 3/8” C/BARRENO CUADRADO.

- MOD. **BGE11C**

BISAGRA GALV. 11 1/2" C/BARRENO CUADRADO B/ANGULO

INDICE

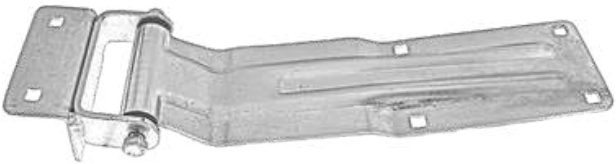

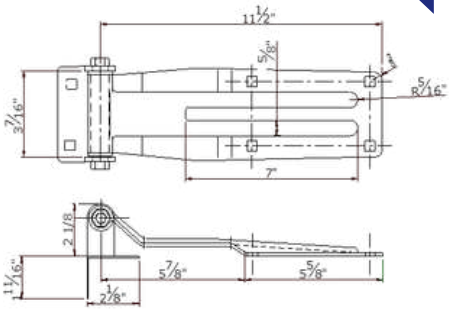

BISAGRA GALVANIZADA EUROPEA 11 1/2" CON BARRENO CUADRADO BASE ANGULO.

- MOD. **BGE11C-BA**

BISAGRA GALV. EUROPEA N/D 11”

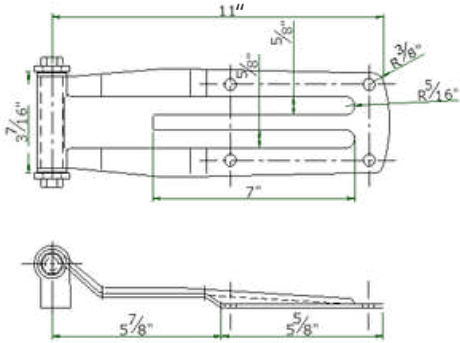

BISAGRA GALVANIZADA EUROPEA N/D 11’’ ANCHO 3 ½”

- MOD. **BGEN11**

INDICE

BISAGRA GALV. EUROPEA 12 ½”

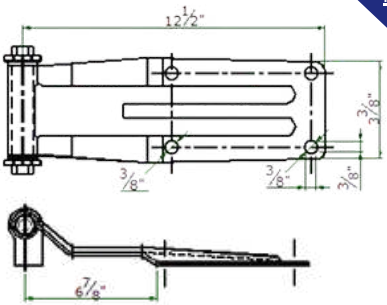

BISAGRA GALVANIZADA EUROPEA 12 ½” ANCHO 3 3/8”

- MOD. **BGE12**

BISAGRA GALV. EUROPEA 12 ½” C/BARRENO CUADRADO

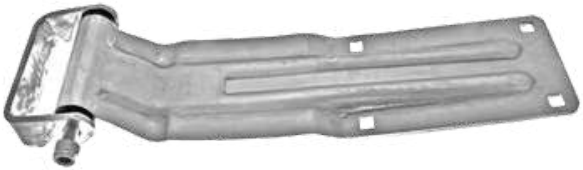

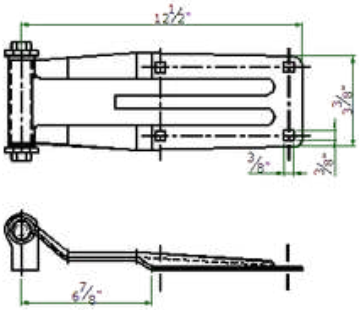

BISAGRA GALVANIZADA EUROPEA 12 ½” ANCHO 3 3/8” C/BARRENO CUADRADO.

- MOD. **BGE12C**

INDICE

BISAGRA GALV. EUROPEA 12 ½”

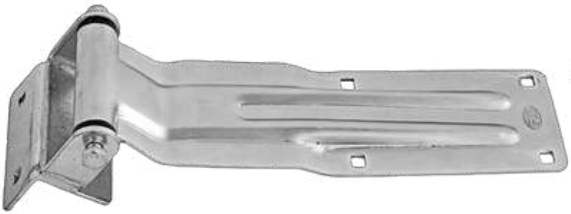

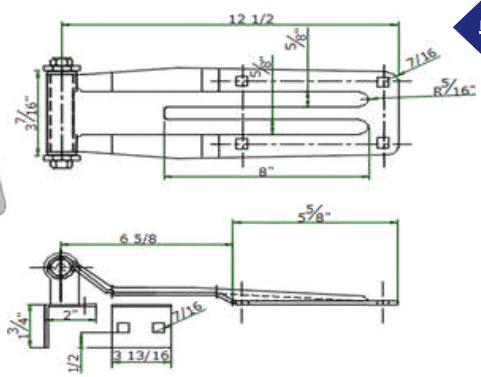

BISAGRA GALVANIZADA EUROPEA 12 1/2" CON BARRENO CUADRADO BASE ANGULO.

- MOD. **BGE12C-BA**

BASE ESQUINERA BISAGRA GALV.

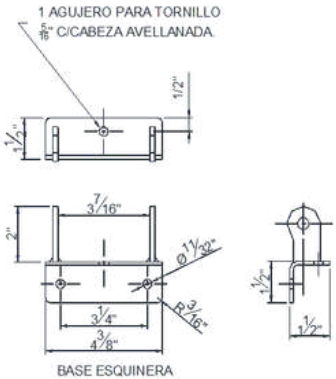

BASE ESQUINERA BISAGRA GALVANIZADA.

- MOD. **BEBG**

RECTAS

BISAGRA GALV. RECTA DE 5”

INDICE

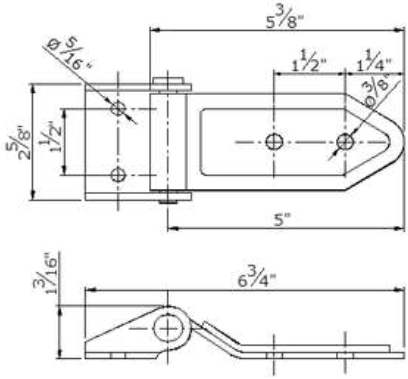

BISAGRA GALVANIZADA RECTA 5”

- MOD. **BGR5**

BISAGRA GALV. RECTA DE 8”

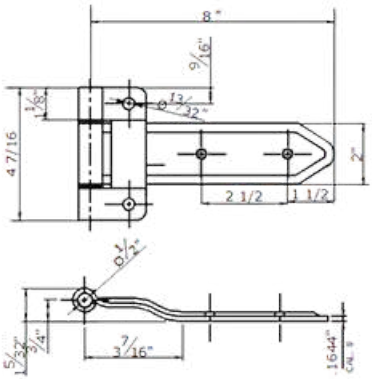

BISAGRA GALVANIZADA RECTA 8”

- MOD. **BGR8**

INDICE

BISAGRA RECTA 8" TALON INV.

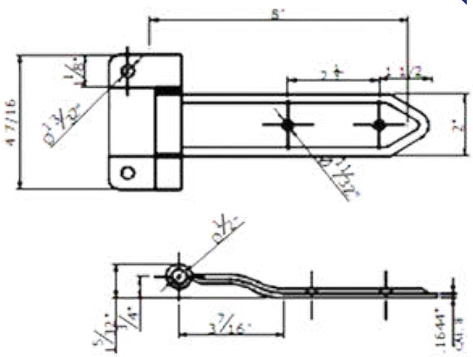

BISAGRA GALVANIZADA RECTA 8" TALON INVERTIDO.

- MOD. **BGR8T**

BISAGRA RECTA 8" S/SALTO P/POL TALON INV.

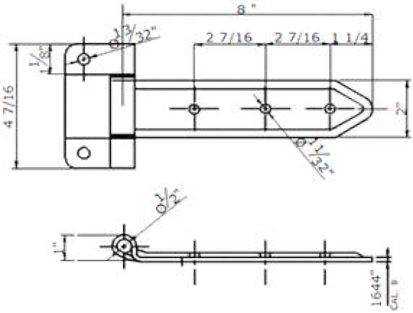

BISAGRA GALVANIZADA RECTA 8" SIN SALTO P/POL TALON INVERTIDO.

- MOD. **BGR8P**

INDICE

BISAGRA RECTA 8" S/SALTO TALON INV.

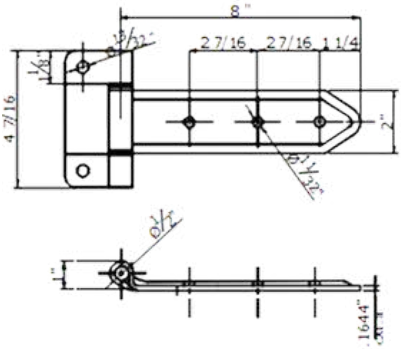

BISAGRA GALVANIZADA RECTA 8" SIN SALTO TALON INVERTIDO.

- MOD. **BGR8-ST**

BISAGRA GALV. LATERAL RECTA DE 8” BLANCA

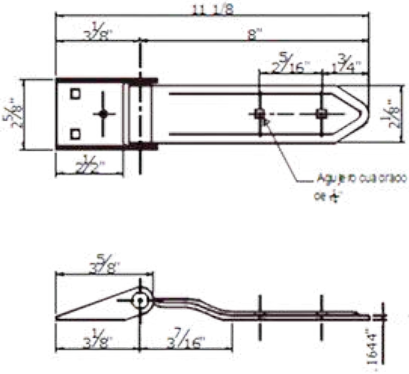

BISAGRA GALVANIZADA LATERAL RECTA 8” (BLANCA).

- MOD. **BGR8L**

INDICE

BISAGRA GALV. RECTA DE 12”

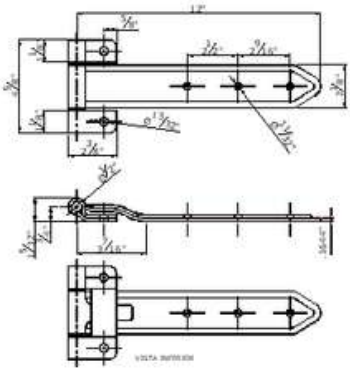

BISAGRA GALVANIZADA RECTA 12”

- MOD. **BGR12**

BISAGRA GALV. RECTA DE 12” TALON INVERTIDO

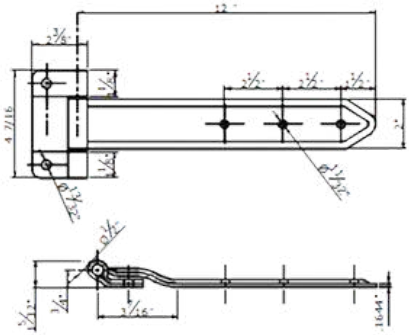

BISAGRA GALVANIZADA RECTA 12” TALON INVERTIDO.

- MOD. **BGR12T**

INDICE

BISAGRA GALV. RECTA 12" BARRENOS POL

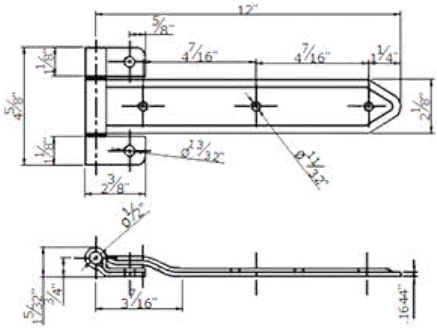

BISAGRA GALVANIZADA RECTA 12" BARRENOS POL.

- MOD. **BGR12BP**

BISAGRA GALV. 12" TALON INV.C/PER. POL S/SALTO

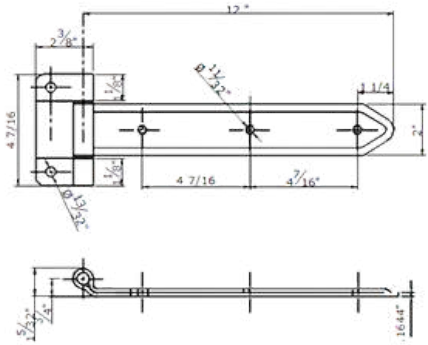

BISAGRA GALVANIZADA RECTA 12" TALON INVERTIDO C/PER. POL S/SALTO.

- MOD. **BGR12P**

INDICE

BISAGRA GALV. RECTA 16" POL S/SALTO

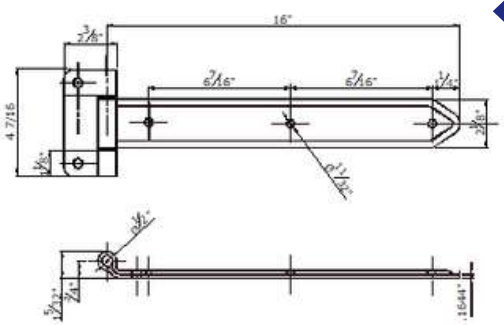

BISAGRA GALVANIZADA RECTA 16" POL S/SALTO.

- MOD. **BGR16P**

REFORZADAS

BISAGRA GALV. CAJA HERRAMIENTA REFORZADA 5”

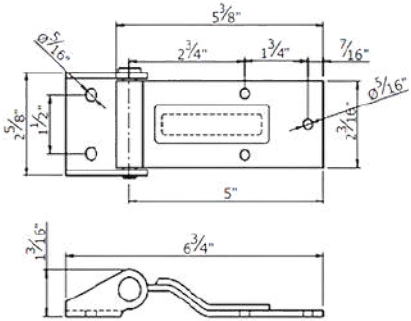

BISAGRA GALVANIZADA CAJA HERRAMIENTA REFORZADA 5”

- MOD. **BGHR5**

INDICE

BISAGRA GALV. REFORZADA 2”

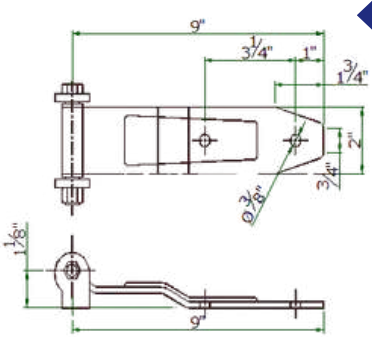

BISAGRA GALVANIZADA REFORZADA 2”

- MOD. **BGR2**

BISAGRA GALV. REFORZADA 2” PUNTA CUADRADA

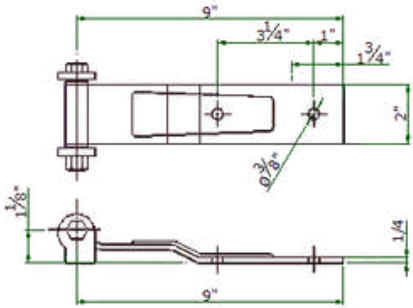

BISAGRA GALVANIZADA REFORZADA 2” PUNTA CUADRADA.

- MOD. **BGR2P/C**

INDICE

BISAGRA GALV. REFORZADA 2” C/BARRENO CUADRADO

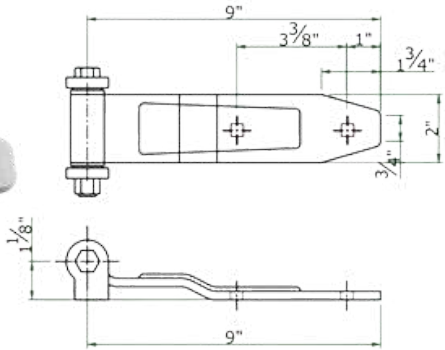

BISAGRA GALVANIZADA REFORZADA 2” C/BARRENO CUADRADO.

- MOD. **BGR2C**

BISAGRA GALV. REFORZADA 2” C/BARRENO CUADRADO (P/C)

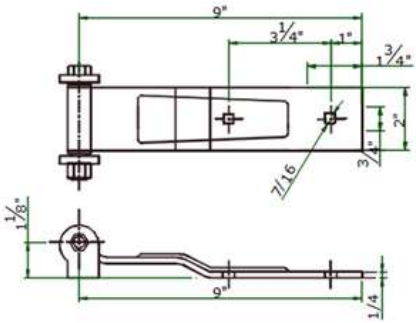

BISAGRA GALVANIZADA REFORZADA 2” C/BARRENO CUADRADO (P/C).

- MOD. **BGR2B&P/C**

INDICE

BISAGRA GALV. REFORZADA 3”

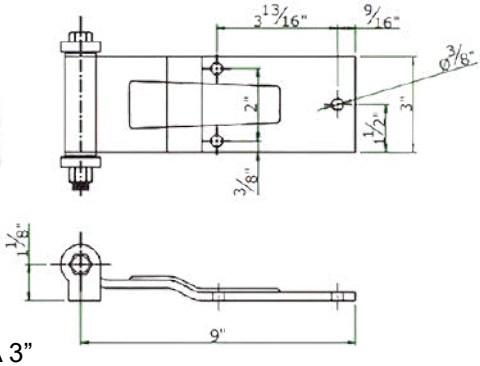

BISAGRA GALVANIZADA REFORZADA 3”

- MOD. **BGR3**

BISAGRA GALV. REFORZADA 3” C/BARRENO CUADRADO

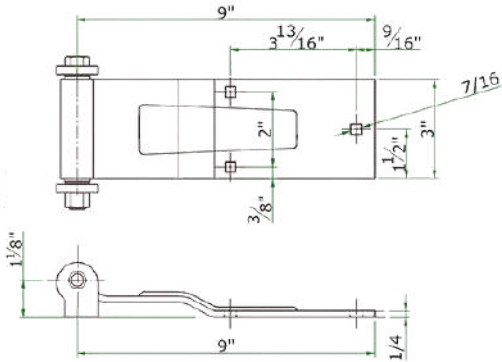

BISAGRA GALVANIZADA REFORZADA 3” C/BARRENO CUADRADO.

- MOD. **BGR3C**

INDICE

BISAGRA GALV. REFORZADA 4”

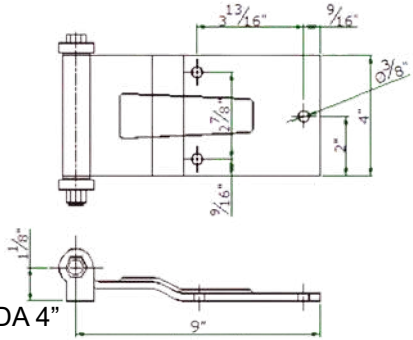

BISAGRA GALVANIZADA REFORZADA 4”

- MOD. **BGR4**

BISAGRA GALV. REFORZADA 4” C/BARRENO CUADRADO

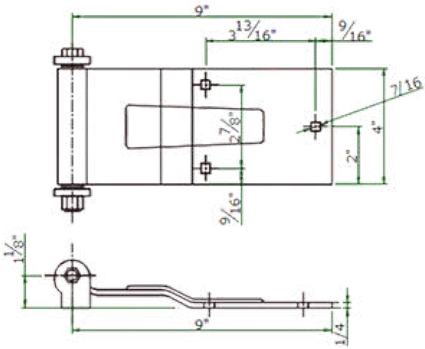

BISAGRA GALVANIZADA REFORZADA 4” C/BARRENO CUADRADO

- MOD. **BGR4C**

SEMIREFORZADAS

BISAGRA GALV. REFORZADA 2”

INDICE

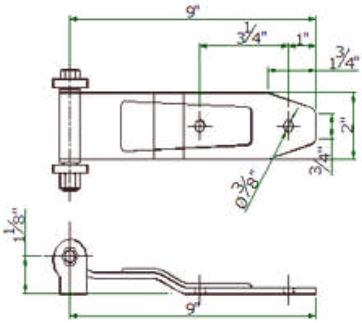

BISAGRA GALVANIZADA SEMIREFORZADA 2” CAL. 3/16’’

- MOD. **BGS2**

BISAGRA GALV. SEMIREFORZADA 2”C/PUNTA CUADRADA

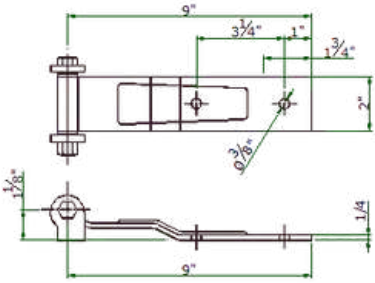

BISAGRA GALVANIZADA SEMIREFORZADA 2” CAL. 3/16’’
C/PUNTA CUADRADA.

- MOD. **BGS2P/C**

INDICE

BISAGRA GALV. SEMIREFORZADA 3”

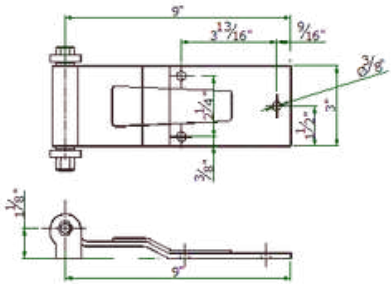

BISAGRA GALVANIZADA SEMIREFORZADA 3” CAL. 3/16”

- MOD. **BGS3**

BISAGRA GALV. SEMIREFORZADA 3” C/BARRENO CUADRADO

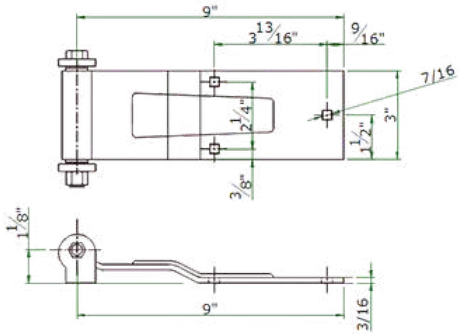

BISAGRA GALVANIZADA SEMIREFORZADA 3” CAL. 3/16”
C/BARRENO CUADRADO.

- MOD. **BGS3BC**

INDICE

BISAGRA GALV. SEMIREFORZADA 4”

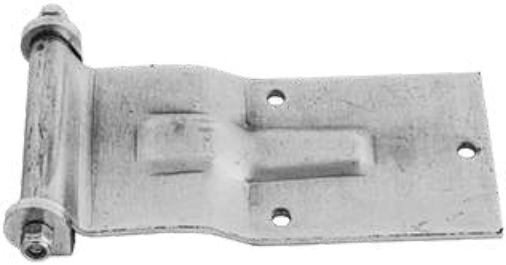

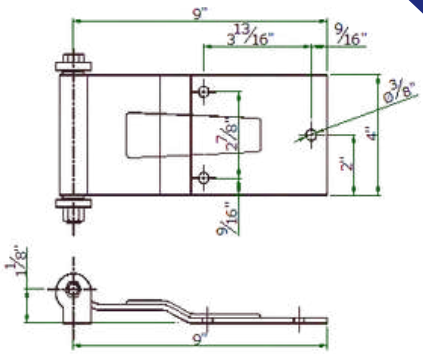

BISAGRA GALVANIZADA SEMIREFORZADA 4” CAL. 3/16”
•MOD. **BGS4**

BISAGRA GALV. SEMIREFORZADA 4”

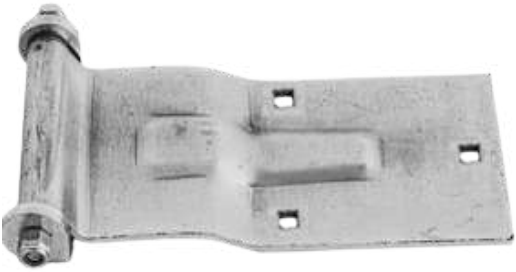

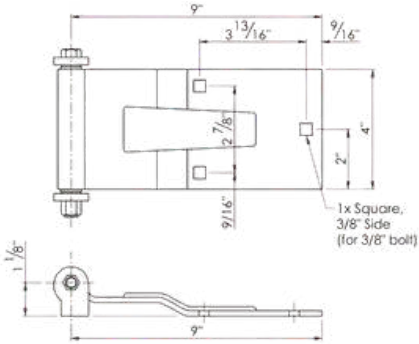

BISAGRA GALVANIZADA SEMIREFORZADA 4” CAL. 3/16”
BARRENO CUADRADO.
•MOD. **BGS4C**

3 SOLERAS

BISAGRA GALV. 3 SOLERAS 16”

INDICE

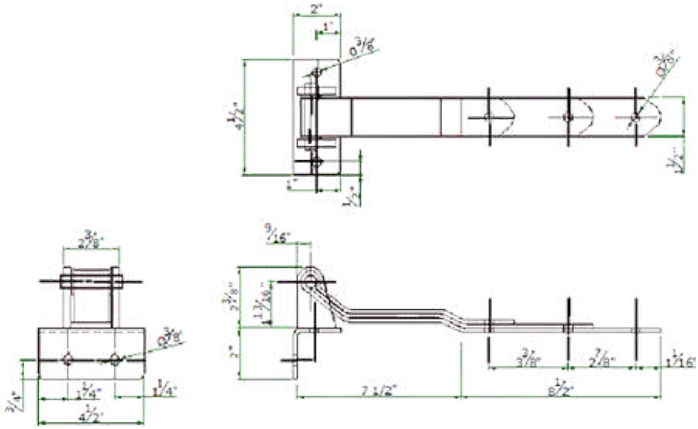

BISAGRA GALVANIZADA 3 SOLERAS 16”

- MOD. **BG316**

COVI

BISAGRA COVI GALVANIZADA 12"

INDICE

NUEVO DISEÑO

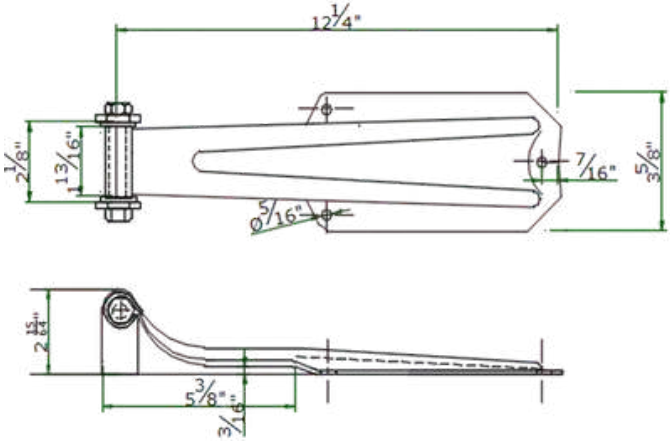

BISAGRA GALVANIZADA COVI 12”

- MOD. **BGC-12**

SECCION

2

BISAGRAS INOX.

INDICE

EUROPEAS

INDICE

BISAGRA INOX. EUROPEA LATERAL 7 5/8”

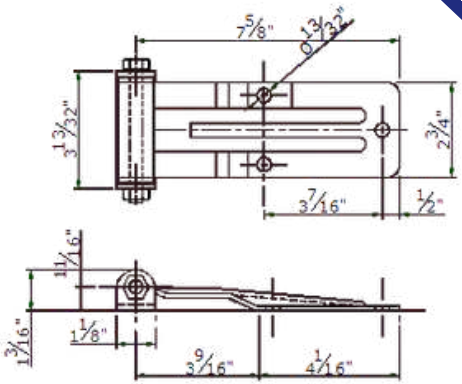

BISAGRA INOXIDABLE EUROPEA LATERAL 7 5/8 ”

- MOD. **BIEL7**

BISAGRA INOX.EUROPEA LATERAL 7 5/8” C/BARRENO CUAD

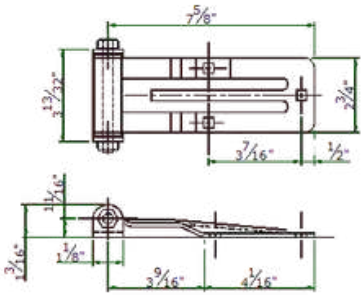

BISAGRA INOXIDABLE EUROPEA LATERAL 7 5/8 ” C/BARRENO CUADRADO.

- MOD. **BIEL7C**

INDICE

BISAGRA INOX. EUROPEA TRASERA 7 5/8”

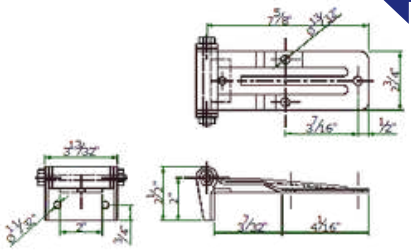

BISAGRA INOXIDABLE EUROPEA TRASERA 7 5/8 ”

- MOD. **BIET7**

BISAGRA INOX. EUROPEA 10 ½”

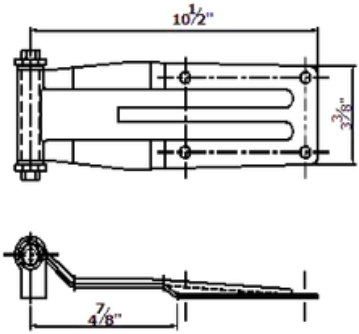

BISAGRA INOXIDABLE EUROPEA 10 ½ ”

- MOD. **BIE10**

INDICE

BISAGRA INOX. EUROPEA N/D 11”

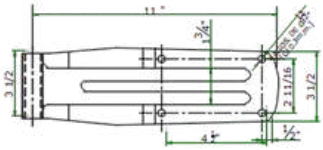

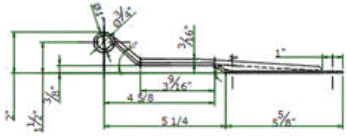

BISAGRA INOXIDABLE EUROPEA N/D 11 ”

- MOD. **BIEN11**

BISAGRA INOX. EUROPEA 11 ½”

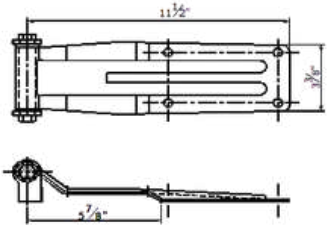

BISAGRA INOXIDABLE EUROPEA 11 ½ ”

- MOD. **BIE11**

INDICE

BISAGRA INOX. EUROPEA N/D 11 ½”

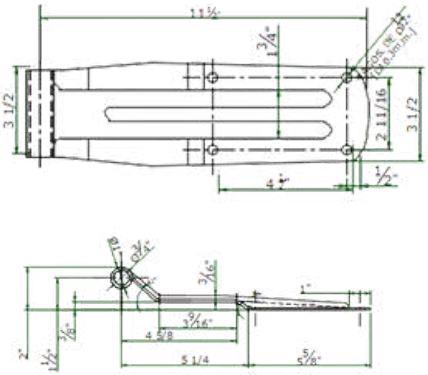

BISAGRA INOXIDABLE EUROPEA N/D 11 ½ ”

- MOD. **BIEN11**

BISAGRA INOX. EUROPEA 11 ½” C/BARRENO CUADRADO

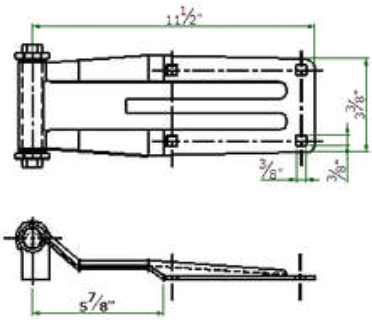

BISAGRA INOXIDABLE EUROPEA 11 ½ ” C/BARRENO CUADRADO.

- MOD. **BIE11C**

INDICE

BISAGRA INOX EUROPEA 11 ½" CON BARRENO CUADRADO B/ANGULO

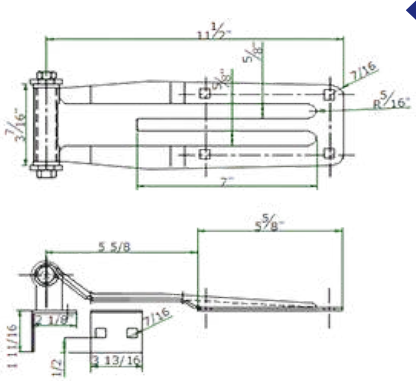

BISAGRA INOXIDABLE 11 ½" CON BARRENO CUADRADO BASE ANGULO.

- MOD. **BIE11C-BA**

BISAGRA INOX. EUROPEA 12 ½"

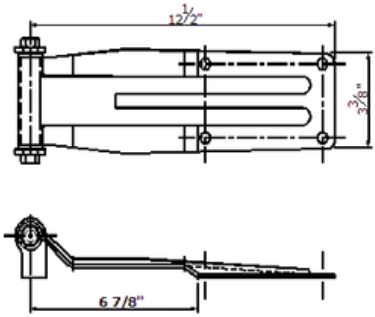

BISAGRA INOXIDABLE EUROPEA 12 ½"

- MOD. **BIE12**

INDICE

BISAGRA INOX EUROPEA 12 ½" CON BARRENO CUADRADO

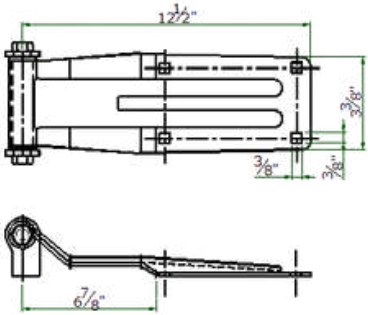

BISAGRA INOXIDABLE EUROPEA 12 ½ " C/BARRENO CUADRADO.

- MOD. **BIE12C**

BISAGRA INOX EUROPEA 12 ½" CON BARRENO CUADRADO B/ANGULO

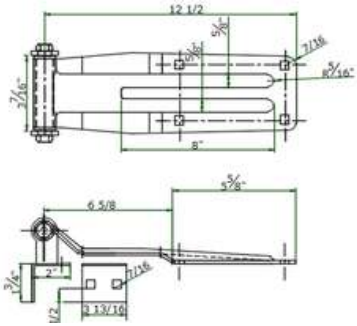

BISAGRA INOXIDABLE 12 ½" CON BARRENO CUADRADO BASE ANGULO.

- MOD. **BIE12C-BA**

INDICE

BASE DE BISAGRA INOX. C/ANGULO

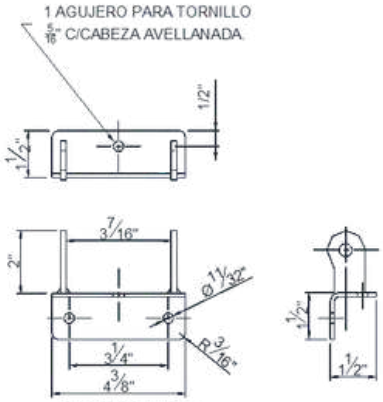

BASE ESQUINERA

BASE DE BISAGRA INOXIDABLE C/ANGULO BARRENO CUADRADO.

- MOD. **BBIC/A**

RECTAS

BISAGRA INOX. RECTA 5”

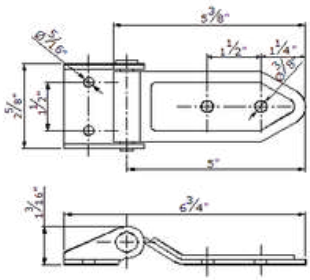

BISAGRA INOXIDABLE RECTA 5.

- MOD. **BIR5**

INDICE

BISAGRA INOX. RECTA 8”

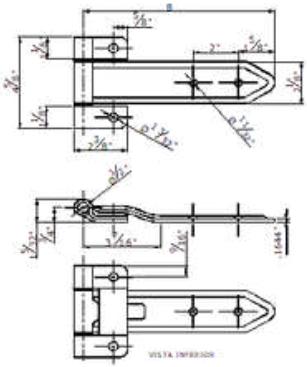

BISAGRA INOXIDABLE RECTA 8”

- MOD. **BIR8**

BISAGRA INOX. RECTA 8" TALON INVERTIDO

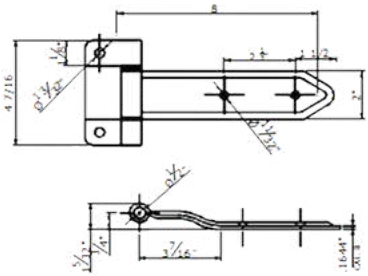

BISAGRA INOXIDABLE RECTA 8" TALON INVERTIDO

- MOD.**BIR8T**

INDICE

BISAGRA INOX. RECTA 8" S/SALTO

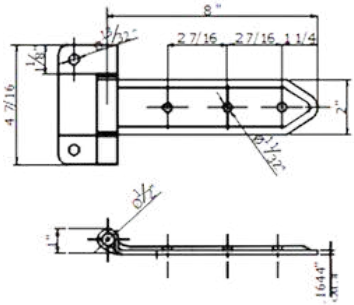

BISAGRA INOXIDABLE RECTA 8" SIN SALTO.

- MOD. **BIR8-ST**

BISAGRA INOX. RECTA 12"

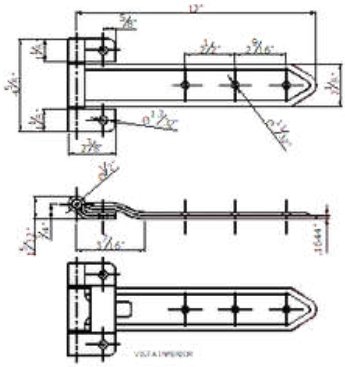

BISAGRA INOXIDABLE RECTA 12.

- MOD. **BIR12**

INDICE

BISAGRA INOX. RECTA 12” TALON INVERTIDO

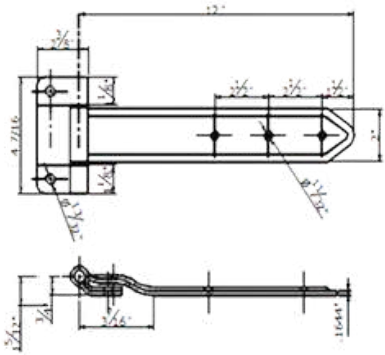

BISAGRA INOXIDABLE RECTA 12” TALON INVERTIDO.

- MOD. **BIR12T**

BISAGRA INOX. RECTA 12” TALON INVERTIDO

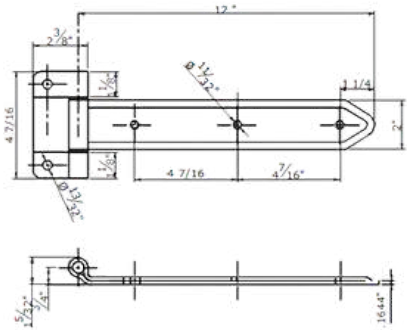

BISAGRA INOXIDABLE RECTA 12” TALON INVERTIDO C/AGOS P SIN SALTO.

- MOD. **BIR12TP**

BISAGRA INOX. RECTA 16” T/INV C/AGOS P S/SALTO

INDICE

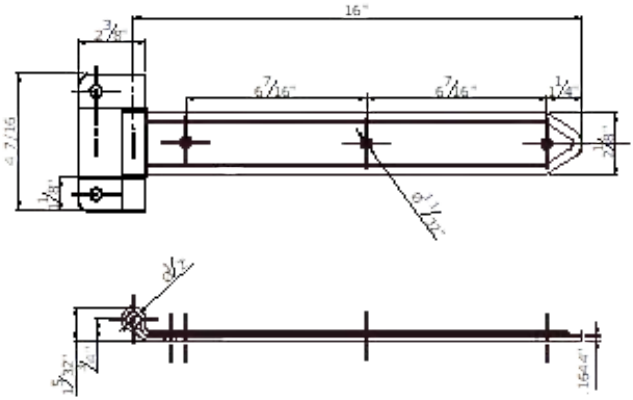

BISAGRA INOXIDABLE RECTA 16” TALON INVERTIDO C/AGOS P S/SALTO.

- MOD. **BIR16P**

INDICE

BISAGRA INOX. COVI 12”

NUEVO DISEÑO

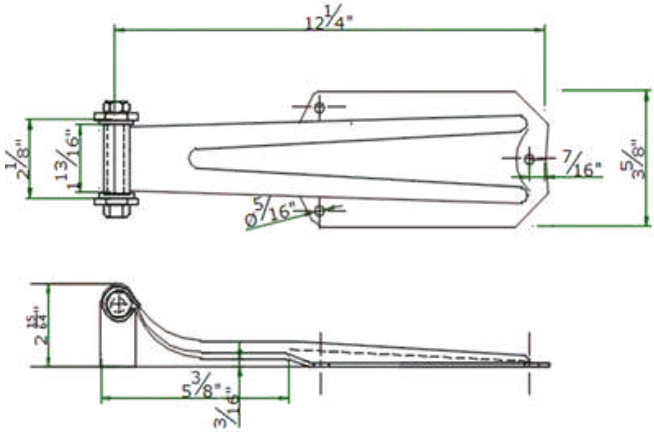

BISAGRA INOXIDABLE COVI 12”

- MOD. **BIC-12**

SECCION

3

BISAGRAS ALUMINIO

INDICE

INDICE

BISAGRA DE ALUMINIO 2 1/2" BARRENO LINEAL

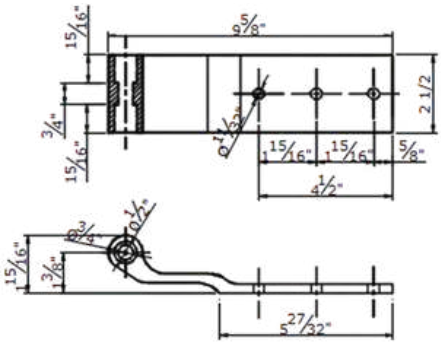

BISAGRA DE ALUMINIO 2 1/2" SIN BASE.
MOD. **BAC2.53L** (ALUMINIO)
MOD. **BACA2.53L** (ANODIZADA)

BISAGRA DE ALUMINIO 2 1/2" X 9 5/8" CON BASE 5/16" C/3 BARRENOS.

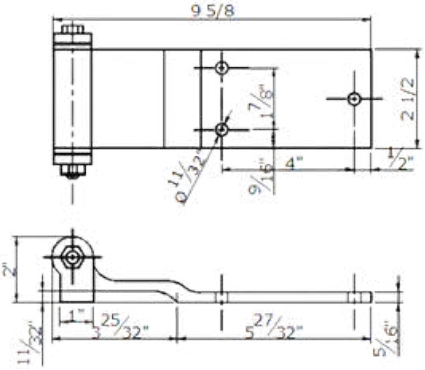

BISAGRA DE ALUMINIO 2 1/2" X 9 5/8" CON BASE 5/16" CON 3 BARRENOS.
MOD. **BAC253** (ALUMINIO)
MOD. **BACA253** (ANODIZADA)

INDICE

BISAGRA DE ALUMINIO 2 1/2" X 9 5/8" CON BASE 5/16" C/4 BARRENOS.

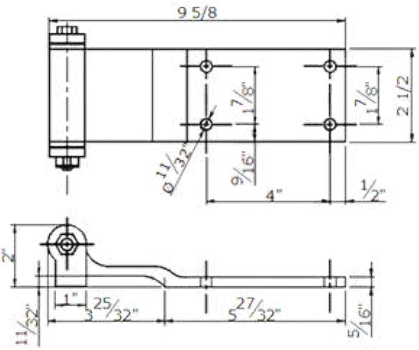

BISAGRA DE ALUMINIO 2 1/2" X 9 5/8" CON BASE 5/16" C/4 BARRENOS.
MOD. **BAC-254** (ALUMINIO)
MOD. **BACA-254** (ANODIZADA)

BISAGRA DE ALUMINIO 2 5/8" X 9 5/8" CON BASE 5/16" C/3 BARRENOS.

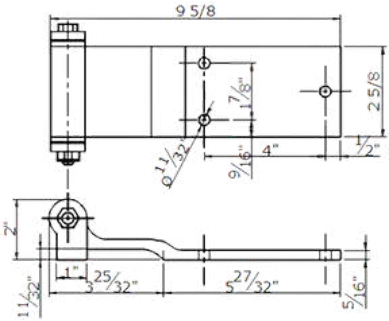

BISAGRA DE ALUMINIO 2 5/8" X 9 5/8" CON BASE 5/16" CON 3 BARRENOS.
MOD. **BAC-263** (ALUMINIO)
MOD. **BACA-263** (ANODIZADA)

INDICE

BISAGRA DE ALUMINIO 2 5/8" X 9 5/8" CON BASE 5/16" C/4 BARRENOS.

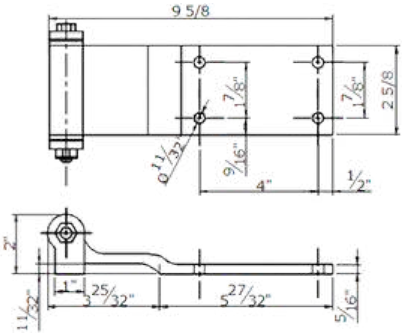

BISAGRA DE ALUMINIO 2 5/8" X 9 5/8" CON BASE 5/16" CON 4 BARRENOS.
MOD. **BAC-264** (ALUMINIO)
MOD. **BACA-264** (ANODIZADA)

BISAGRA DE ALUMINIO 2 3/4" X 9 5/8" CON BASE 5/16" C/3 BARRENOS.

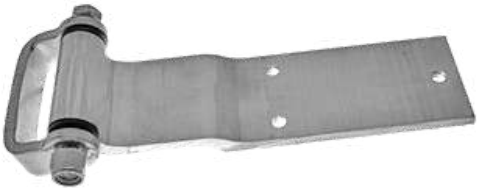

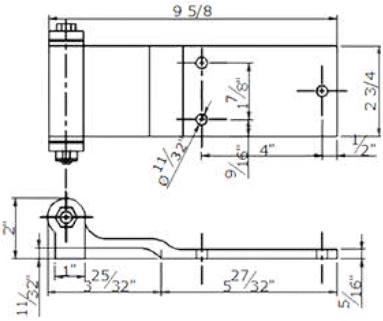

BISAGRA DE ALUMINIO 2 3/4" X 9 5/8" CON BASE 5/16" CON 3 BARRENOS.
MOD. **BAC-273** (ALUMINIO)
MOD. **BACA-273** (ANODIZADA)

INDICE

BISAGRA DE ALUMINIO 2 3/4" X 9 5/8" CON BASE 5/16" C/4 BARRENOS.

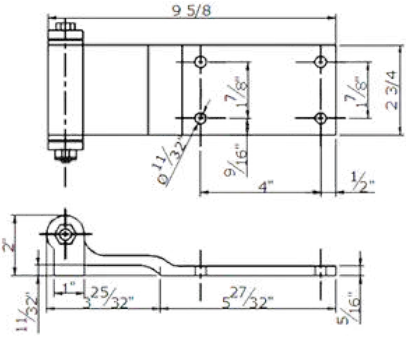

BISAGRA DE ALUMINIO 2 3/4" X 9 5/8" CON BASE 5/16" C/4 BARRENOS.
MOD. **BAC-274** (ALUMINIO)
MOD. **BACA-274** (ANODIZADA)

BISAGRA DE ALUMINIO 3" X 9 5/8" CON BASE 5/16" C/3 BARRENOS.

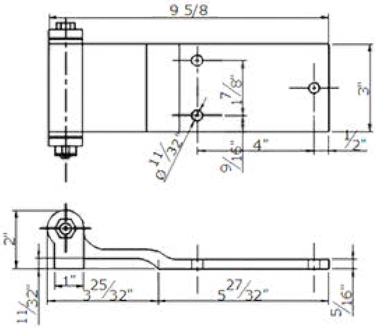

BISAGRA DE ALUMINIO 3" X 9 5/8" CON BASE 5/16" C/3 BARRENOS.
MOD. **BAC-33** (ALUMINIO)
MOD. **BACA-33** (ANODIZADA)

INDICE

BISAGRA DE ALUMINIO 3" X 9 5/8" CON BASE 5/16" C/4 BARRENOS.

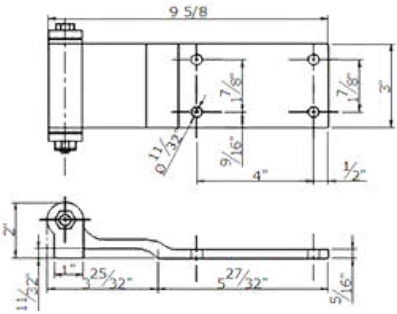

BISAGRA DE ALUMINIO 3" X 9 5/8" CON BASE 5/16" C/4 BARRENOS.
MOD. **BAC-34** (ALUMINIO)
MOD. **BACA-34** (ANODIZADA)

BISAGRA DE ALUMINIO 4" X 9 5/8" CON BASE 5/16" C/3 BARRENOS.

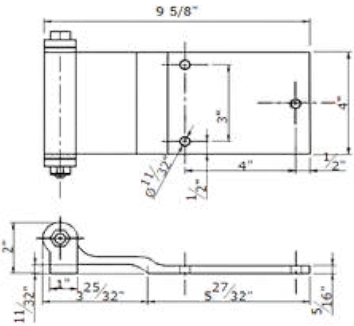

BISAGRA DE ALUMINIO 4" X 9 5/8" CON BASE 5/16" C/3 BARRENOS.
MOD. **BAC-43** (ALUMINIO)
MOD. **BACA-43** (ANODIZADA)

INDICE

BISAGRA DE ALUMINIO 4" X 9 5/8" CON BASE 5/16" C/4 BARRENOS.

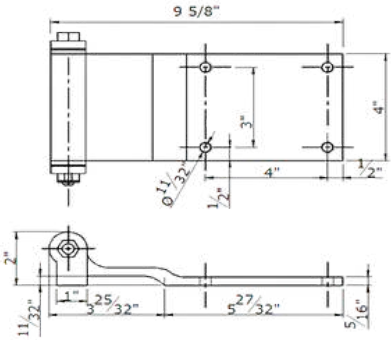

BISAGRA DE ALUMINIO 4" X 9 5/8" CON BASE 5/16" CON 4 BARRENOS.
MOD. **BAC-44** (ALUMINIO)
MOD. **BACA-44** (ANODIZADA)
MOD. **BACA-44P** (ANODIZADA / PERNO)

BISAGRA DE ALUMINIO 2 1/2" X 11 5/8" CON BASE 5/16" C/3 BARRENOS.

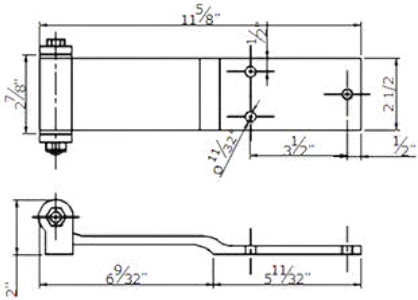

BISAGRA DE ALUMINIO 2 1/2" X 11 5/8" CON BASE 5/16" CON 3 BARRENOS.
MOD. **BAL-253** (ALUMINIO)
MOD. **BALA-253** (ANODIZADA)

INDICE

BISAGRA DE ALUMINIO 2 1/2" X 11 5/8" CON BASE 5/16" C/4 BARRENOS.

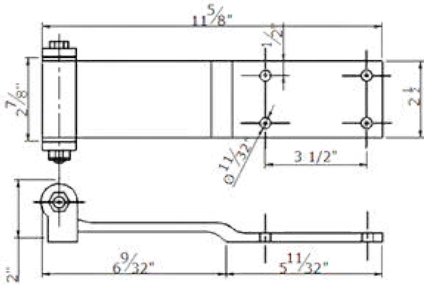

BISAGRA DE ALUMINIO 2 1/2" X 11 5/8" CON BASE 5/16" CON 4 BARRENOS.
MOD. **BAL-254** (ALUMINIO)
MOD. **BALA-254** (ANODIZADA)

BISAGRA DE ALUMINIO 2 5/8" X 11 5/8" CON BASE 5/16" C/3 BARRENOS.

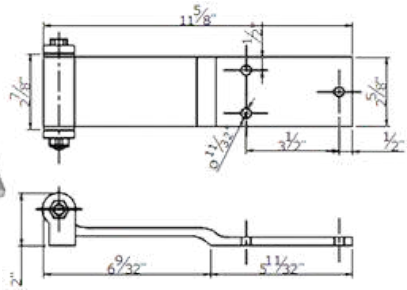

BISAGRA DE ALUMINIO 2 5/8" X 11 5/8" CON BASE 5/16" CON 3 BARRENOS.
MOD. **BAL-263** (ALUMINIO)
MOD. **BALA-263** (ANODIZADA)

INDICE

BISAGRA DE ALUMINIO 2 5/8" X 11 5/8" CON BASE 5/16" C/4 BARRENOS.

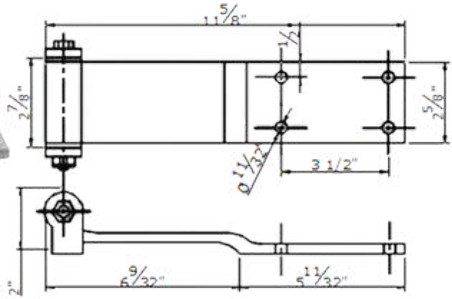

BISAGRA DE ALUMINIO 2 5/8" X 11 5/8" CON BASE 5/16" CON 4 BARRENOS.
MOD. **BAL-264** (ALUMINIO)
MOD. **BALA-264** (ANODIZADA)

BISAGRA DE ALUMINIO 2 3/4" X 11 5/8" CON BASE 5/16" C/3 BARRENOS.

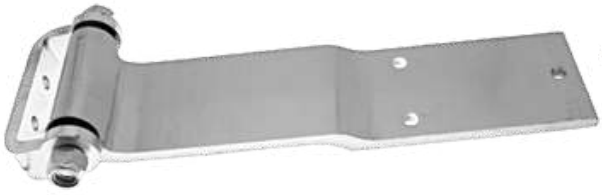

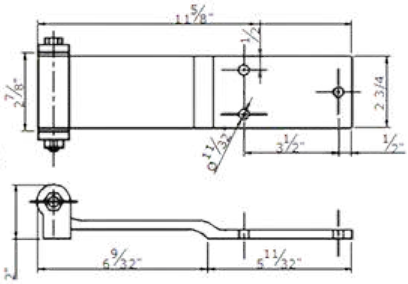

BISAGRA DE ALUMINIO 2 3/4" X 11 5/8" CON BASE 5/16" CON 3 BARRENOS.
MOD. **BAL-273** (ALUMINIO)
MOD. **BALA-273** (ANODIZADA)

INDICE

BISAGRA DE ALUMINIO BCA 2 3/4" X 11 5/8" CON BASE 5/16" C/3 BARRENOS.

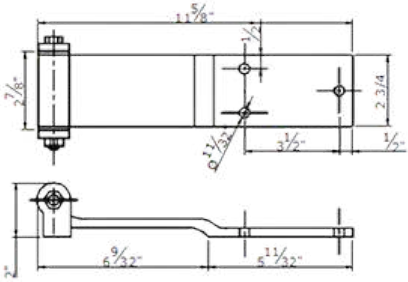

BISAGRA DE ALUMINIO COLOR BLANCO 2 3/4" X 11 5/8" CON BASE 5/16" CON 3 BARRENOS.
MOD. **BALB-273A**

BISAGRA DE ALUMINIO 2 3/4" X 11 5/8" CON BASE 5/16" C/4 BARRENOS.

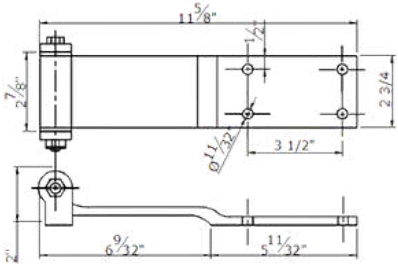

BISAGRA DE ALUMINIO 2 3/4" X 11 5/8" CON BASE 5/16" CON 4 BARRENOS.
MOD. **BAL-274** (ALUMINIO)
MOD. **BALA-274** (ANODIZADA)

INDICE

BISAGRA DE ALUMINIO 3" X 11 5/8" CON BASE 5/16" C/3 BARRENOS.

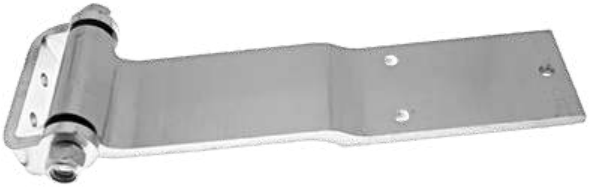

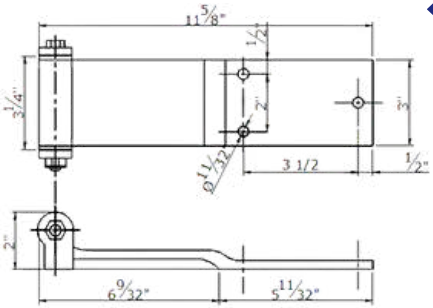

BISAGRA DE ALUMINIO 3" X 11 5/8" CON BASE 5/16" CON 3 BARRENOS.
MOD. **BAL-33** (ALUMINIO)
MOD. **BALA-33** (ANODIZADA)

BISAGRA DE ALUMINIO 3" X 11 5/8" CON BASE 5/16" C/4 BARRENOS.

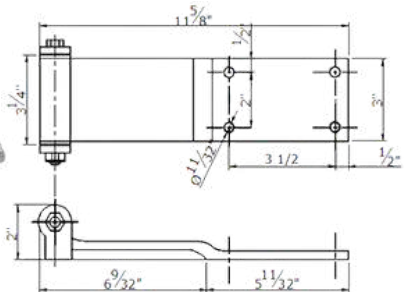

BISAGRA DE ALUMINIO 3" X 11 5/8" CON BASE 5/16" CON 4 BARRENOS.
MOD. **BAL-34** (ALUMINIO)
MOD. **BALA-34** (ANODIZADA)

INDICE

BISAGRA DE ALUMINIO 4" X 11 5/8" CON BASE 5/16" C/3 BARRENOS.

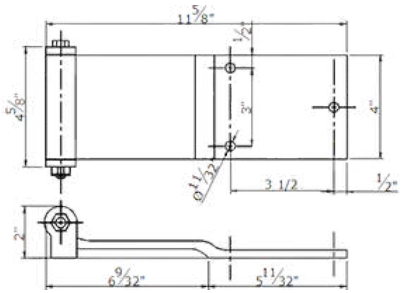

BISAGRA DE ALUMINIO 4" X 11 5/8" CON BASE 5/16" CON 3 BARRENOS.
MOD. **BAL-43** (ALUMINIO)
MOD. **BALA-43** (ANODIZADA)

BISAGRA DE ALUMINIO 4" X 11 5/8" CON BASE 5/16" C/4 BARRENOS.

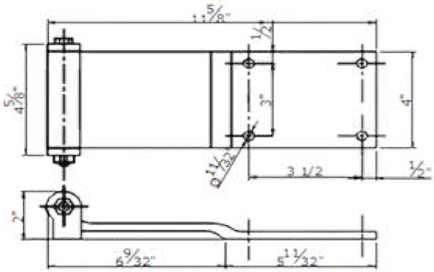

BISAGRA DE ALUMINIO 4" X 11 5/8" CON BASE 5/16" CON 4 BARRENOS.
MOD. **BAL-44** (ALUMINIO)
MOD. **BALA-44** (ANODIZADA)

SECCION

4

ASIDERAS

INDICE

INDICE

ASIDERA INOX. TUBULAR 9"

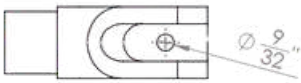

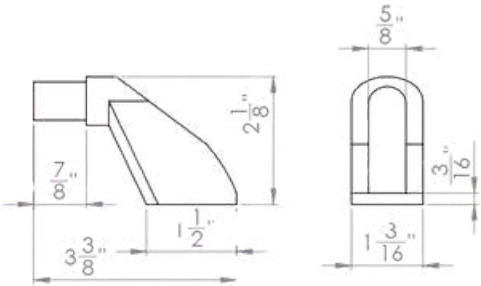

ASIDERA INOX. TUBULAR 9"
MOD. **AT-9**

NOS ADAPTAMOS A LAS MEDIDAS DE TU REQUERIMIENTO

INDICE

ASIDERA GALV. TROQUELADA DE 12"

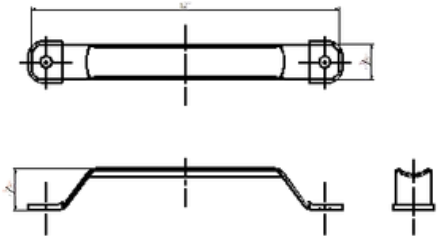

ASIDERA GALV. TROQUELADA DE 12"
MOD. **AGT-12**

ASIDERA INOX. TROQUELADA DE 12"

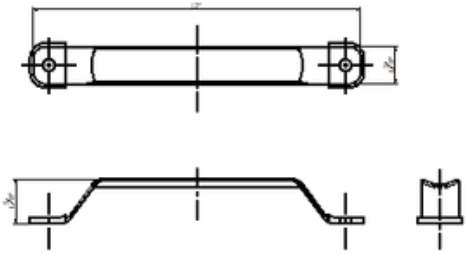

ASIDERA INOX. TROQUELADA DE 12"
MOD. **AIT-12**

INDICE

ASIDERA ALUMINIO TROQUELADA DE 12"

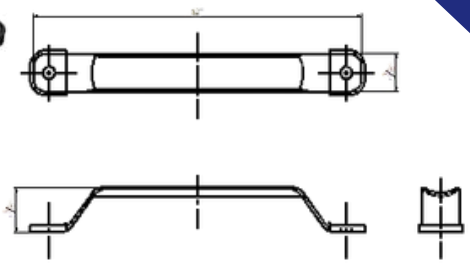

ASIDERA ALUMINIO TROQUELADA DE 12"
MOD. **AAT-12**

ASIDERA GALV. REDONDA DE 13"

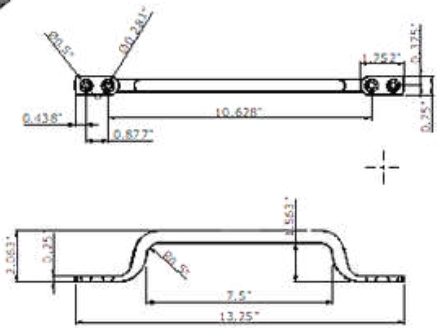

ASIDERA GALVANIZADA REDONDA DE 13"
MOD. **AGR-13**

INDICE

ASIDERA GALV. REDONDA DE 36"

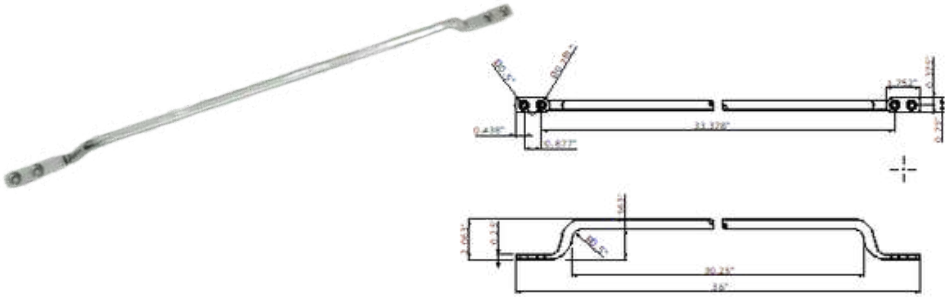

ASIDERA GALVANIZADA REDONDA DE 36"
MOD. **AGR-36**

ASIDERA ALUMINIO REDONDA DE 13"

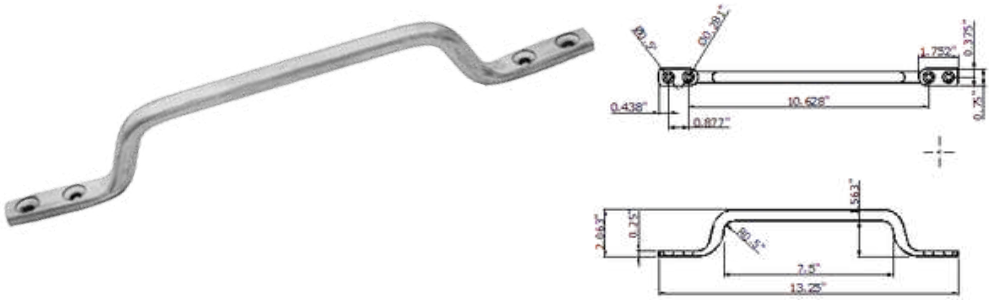

ASIDERA ALUMINIO REDONDA DE 13"
MOD. **AAR-13**

INDICE

ASIDERA ALUMINIO REDONDA DE 18"

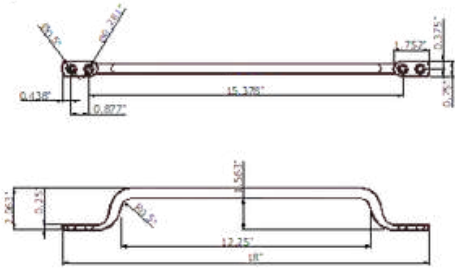

ASIDERA ALUMINIO REDONDA DE 18"
MOD. **AAR-18**

ASIDERA ALUMINIO REDONDA DE 24"

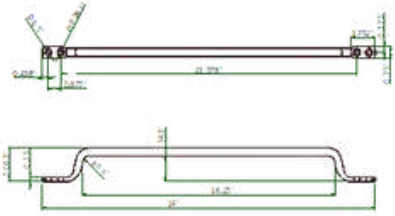

ASIDERA ALUMINIO REDONDA DE 24"
MOD. **AAR-24**

INDICE

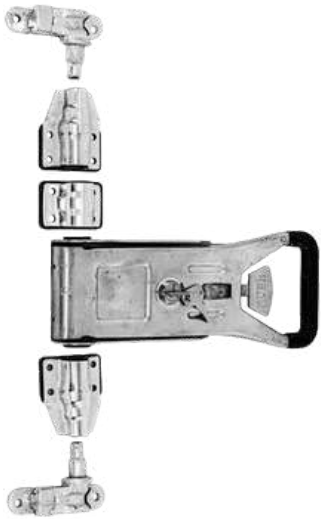

∅ (22 MM)

COMPONENTES DE CIERRE DE 1/2" (22 MM)

TRABA DE FUNDICION

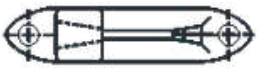

LEVA DE FUNDICION

INDICE

TRABA TROQUELADA

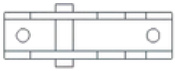

LEVA TROQUELADA

GUIA CORTA

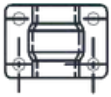

GUIA LARGA

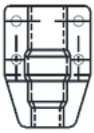

GUIA PLASTICA CORTA
BASE PLASTICA CORTA

GUIA PLASTICA LARGA
BASE PLASTICA LARGA

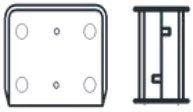

SUJETATUBO

SUJETATUBO UNIVERSAL

INDICE

PALANCA TRADICIONAL

PALANCA TRIANGULAR
ALMA DE ACERO

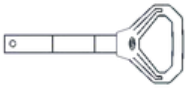

PALANCA TRIANGULAR

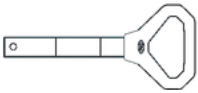

PALANCA EUROPEA

PORTACANDADO

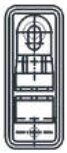

PORTACANDADO DE SEGURIDAD

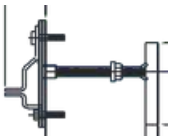

PORTACANDADO DE
SEGURIDAD REFORZADO

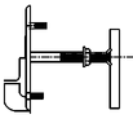

INDICE

TRADICIONAL

CIERRE P/TUBO 1/2“ (22MM) 2GC L/T TROQ.

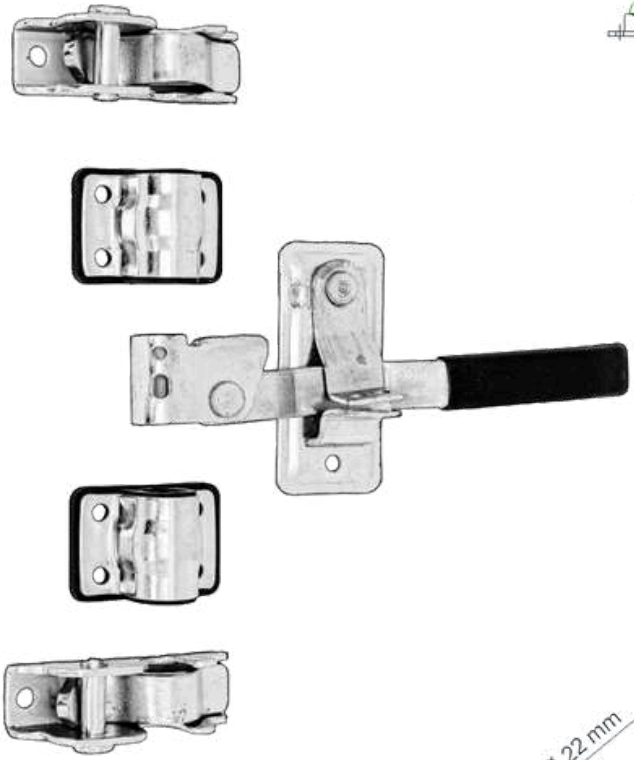

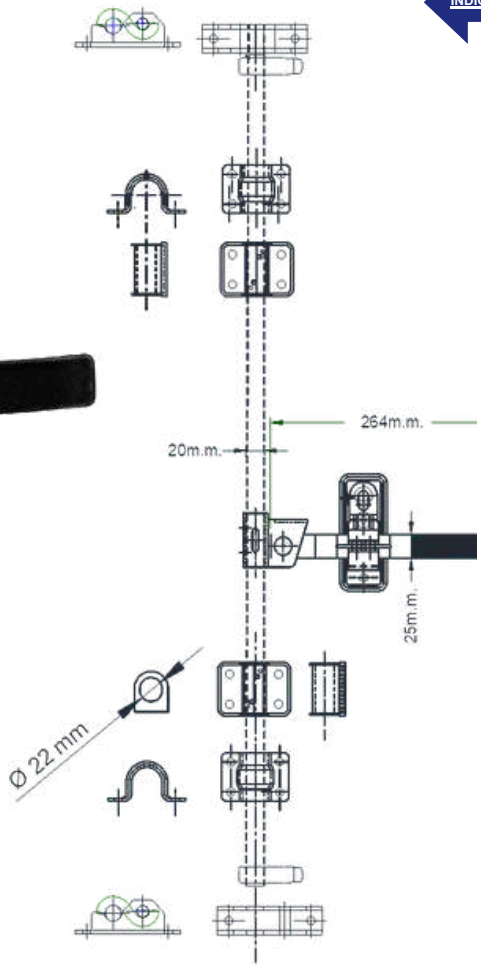

CIERRE P/TUBO ½” (22MM) CON MANETA TRADICIONAL, DOS GUIAS CORTAS, LEVA Y TRABA TROQUELADO.
MOD. **CGST22.2G**

CIERRE P/TUBO 1/2“ (22MM) TRAD 3/G.C L/T TROQ.

INDICE

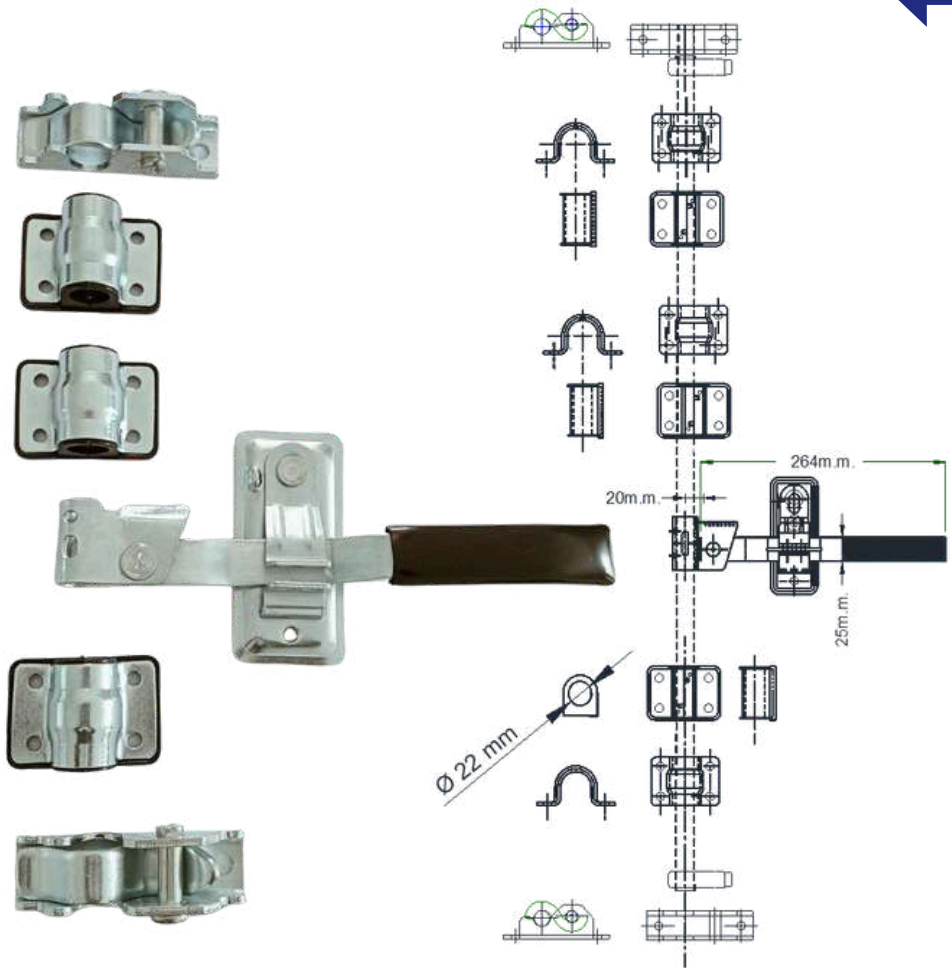

CIERRE P/TUBO ½" (22MM) CON MANETA TRADICIONAL, TRES GUIAS CORTAS, LEVA Y TRABA TROQUELADO.
MOD. **CGST22.3G**

INDICE

CIERRE P/TUBO 1/2“ (22MM) TRAD L/T TROQ.

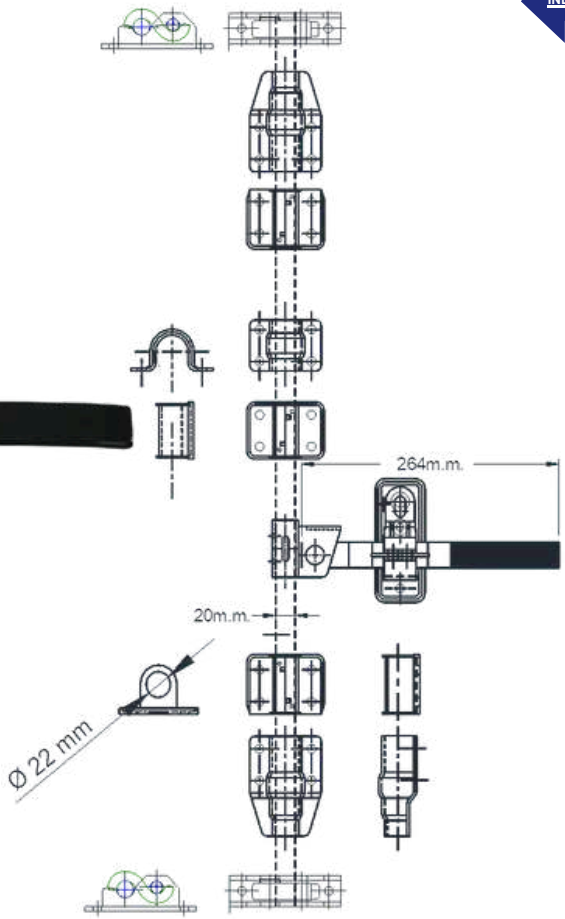

CIERRE P/TUBO ½” (22MM) CON MANETA TRADICIONAL, LEVA Y TRABA TROQUELADO.
MOD. **CGST22**

INDICE

CIERRE P/TUBO ½" (22MM) TRAD 3/GC L/T FUND.

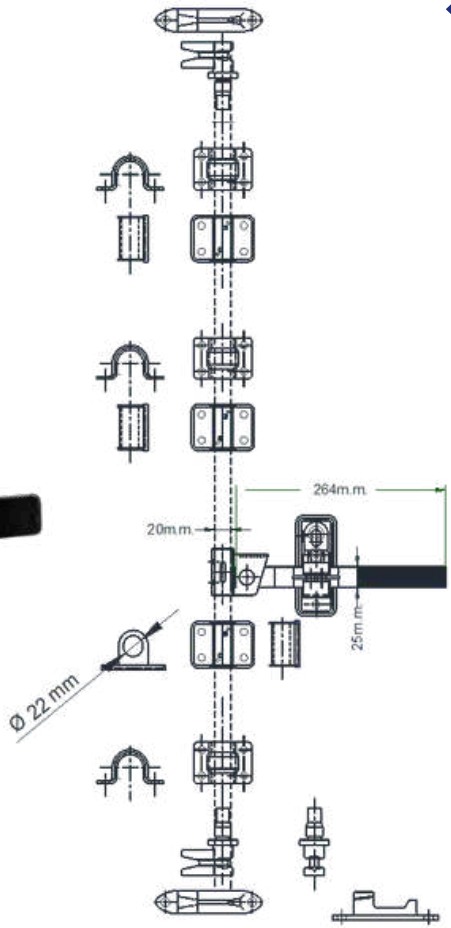

CIERRE P/TUBO ½" (22MM) CON MANETA TRADICIONAL, TRES GUIAS CORTAS, LEVA Y TRABA FUNDICION.
MOD. **CGSF22.3G**

INDICE

CIERRE P/TUBO ½" (22MM) TRAD L/T FUND.

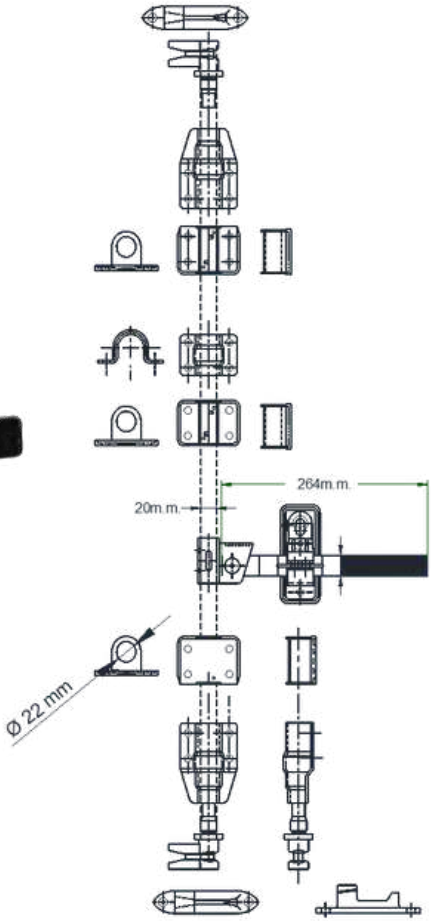

CIERRE P/TUBO ½" (22MM) CON MANETA TRADICIONAL., LEVA Y TRABA FUNDICION.
MOD. **CGSF22**

TRIANGULAR

CIERRE P/TUBO ½" (22MM) TRIAN 2/G C L/T TROQ.

INDICE

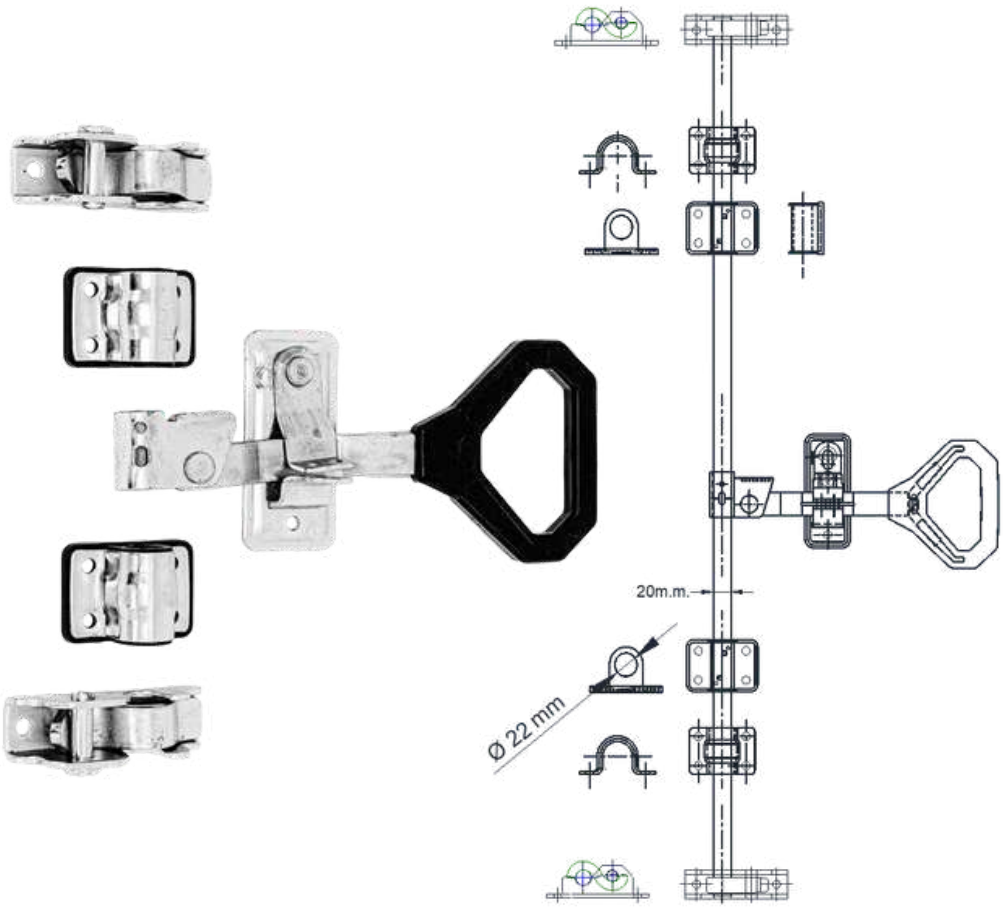

CIERRE P/TUBO ½" (22MM) CON MANETA TRIANGULAR, CON DOS GUIAS CORTAS, LEVA Y TRABA TROQUELADO.
MOD. **CGTT22.2G**

INDICE

CIERRE P/TUBO ½" (22MM) TRIAN 3/GC L/T TROQ.

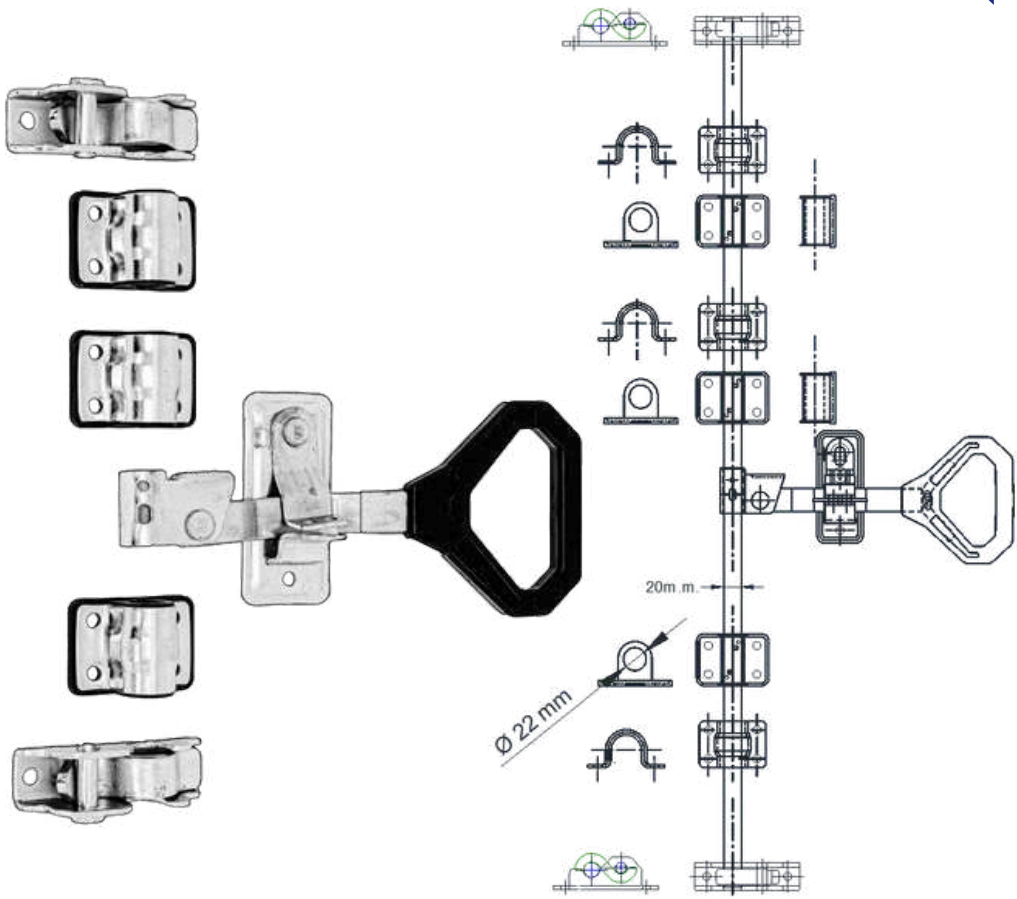

CIERRE P/TUBO ½" (22MM) CON MANETA TRIANGULAR, TRES GUIAS CORTAS, LEVA Y TRABA TROQUELADO.
MOD. **CGTT22.3G**

INDICE

CIERRE P/TUBO ½" TRIAN L/T TROQ.

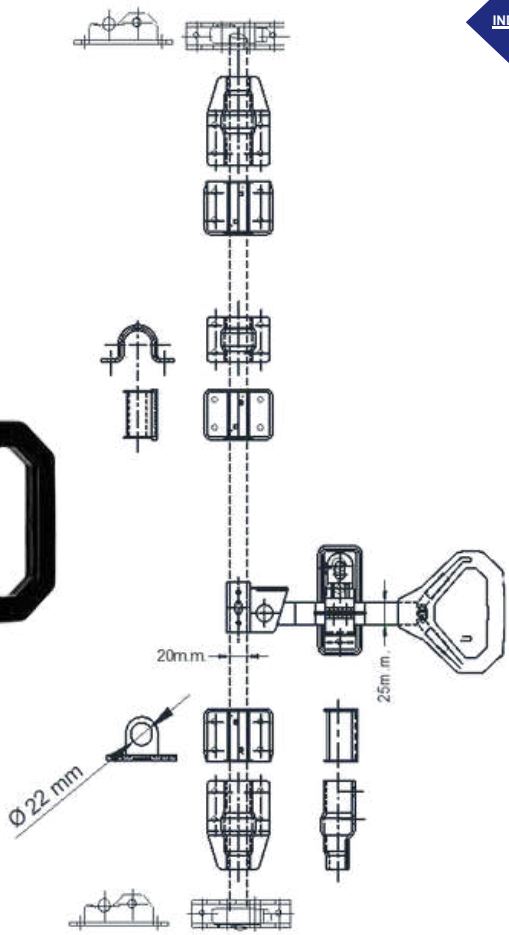

CIERRE P/TUBO 1/2" (22MM) CON MANETA TRIANGULAR, LEVA Y TRABA TROQUELADO.
MOD. **CGTT22**

INDICE

CIERRE P/TUBO ½" (22MM) TRIAN 3/GC L/T FUND.

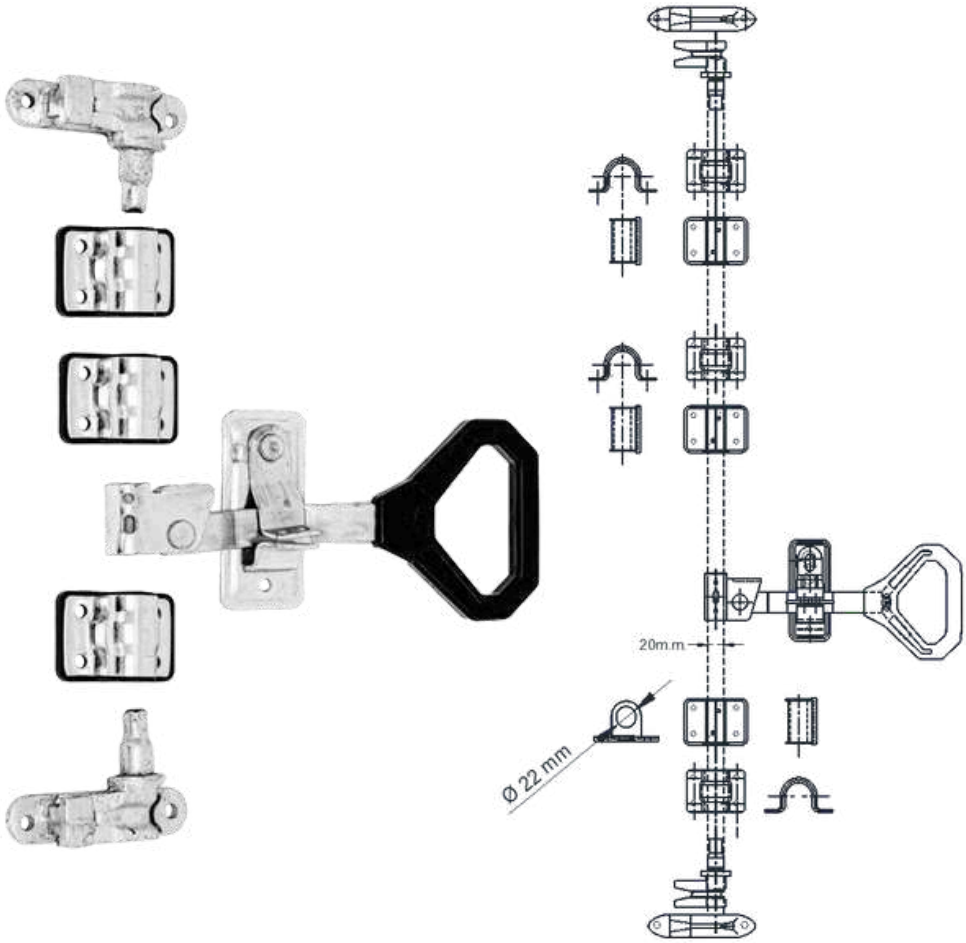

CIERRE P/TUBO ½" (22MM) CON MANETA TRIANGULAR, TRES GUIAS CORTAS, LEVA Y TRABA FUNDICION.
MOD. **CGTF22.3G**

INDICE

CIERRE P/TUBO 1/2" (22MM) TRIAN L/T FUND.

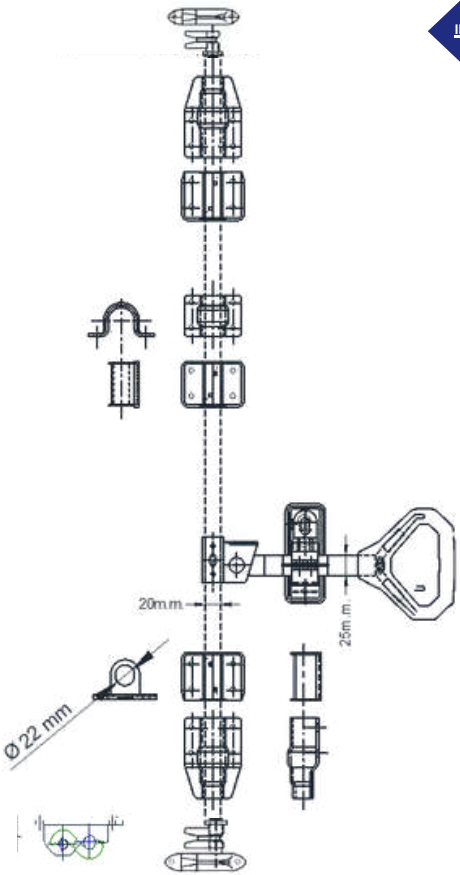

CIERRE P/TUBO ½" (22MM) CON MANETA TRIANGULAR, LEVA Y TRABA FUNDICION.
MOD. **CGTF22**

CIERRE P/TUBO ½" (22MM) TRIAN PORTACANDADO SEGURIDAD L/T FUND

INDICE

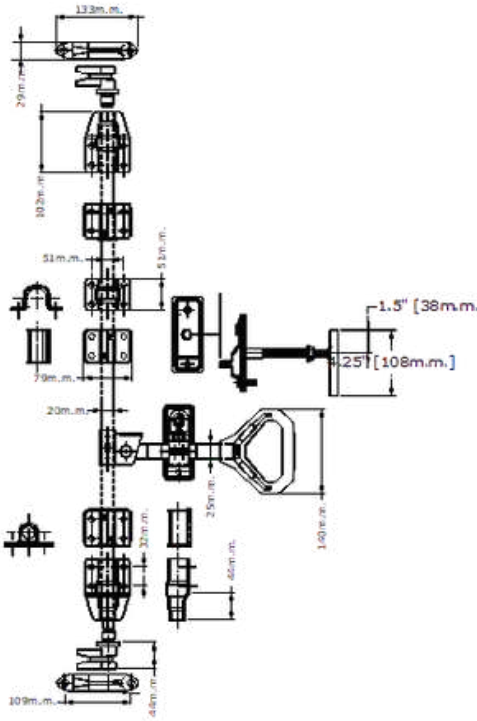

CIERRE P/TUBO ½" (22MM) CON MANETA TRIANGULAR, PORTACANDADO DE SEGURIDAD, LEVA Y TRABA FUNDICION.
MOD. **CGTF22.PS**

CIERRE P/TUBO 1/2“ (22MM) TRIAN SIN L/T

INDICE

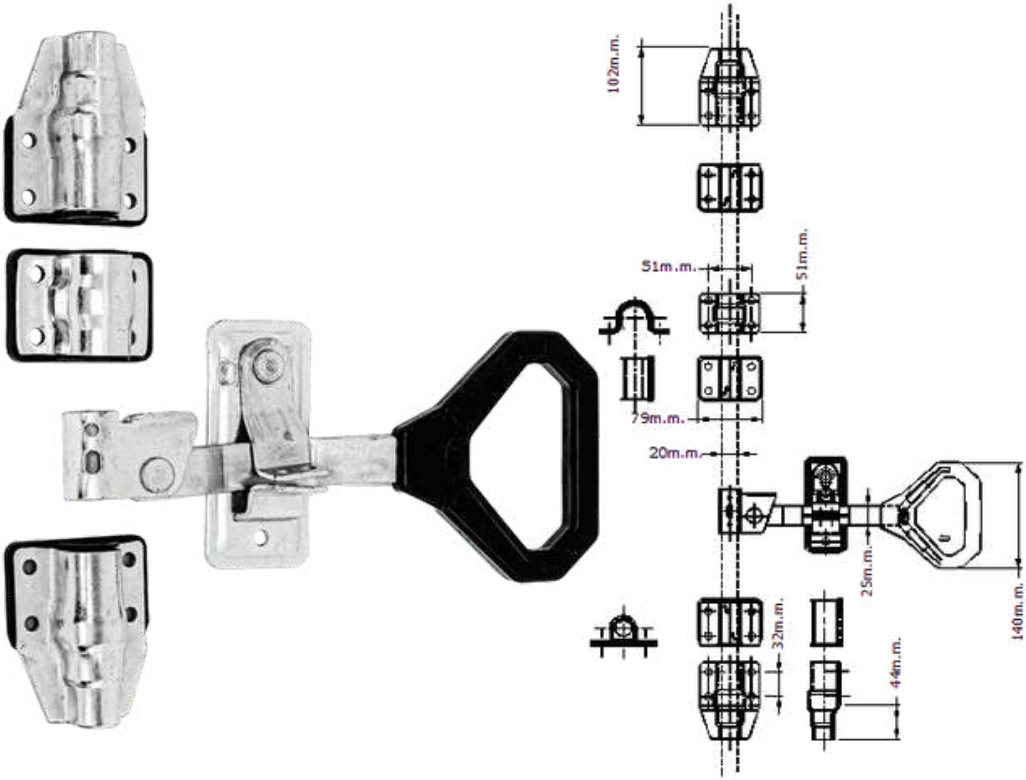

CIERRE P/TUBO 1/2“ (22MM) CON MANETA TRIANGULAR. SIN LEVA Y TRABA.
MOD. **CGT22SPC**

INDICE

PORTACANDADO DE SEGURIDAD ½”

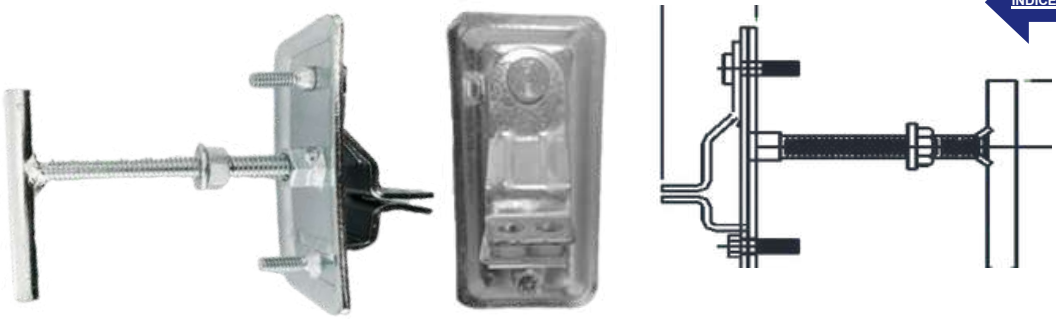

CIERRE P/TUBO 1/2“ (22MM) CON MANETA TRIANGULAR. SIN LEVA Y TRABA.
MOD. **PSI22**

PORTACANDADO DE SEGURIDAD REFORZADO ½”

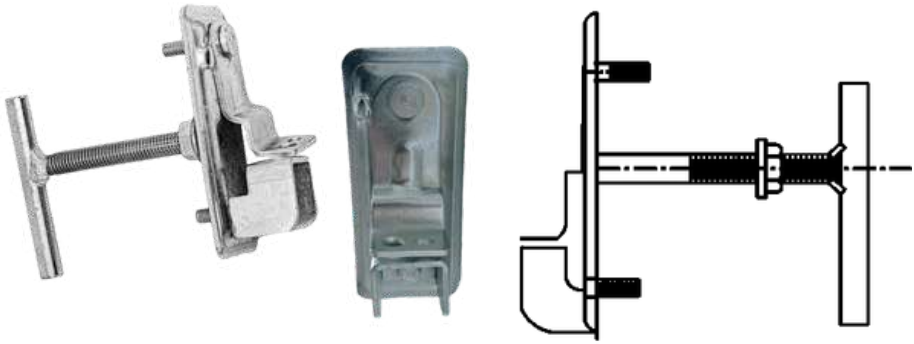

PORTACANDADO DE SEGURIDAD REFORZADO ½”
MOD. **PSI22C**

INDICE

CIERRE
NUEVO DISEÑO
MANETA TRADICIONAL Y TRIANGULAR

CIERRE P/TUBO 1/2” (22MM) TRAD REFORZADO CON L/T TROQ.

INDICE

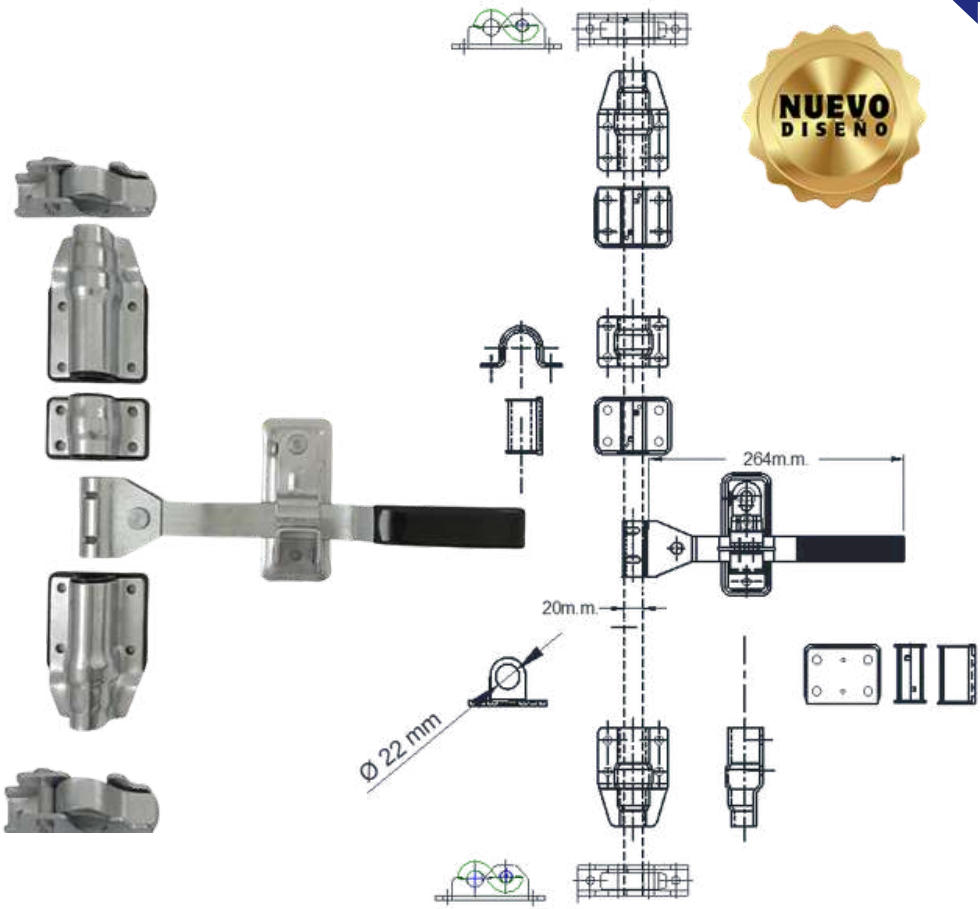

CIERRE P/TUBO ½” (22MM) CON MANETA TRADICIONAL REFORZADO CON LEVA Y TRABA TROQUELADO.

MOD. **CGSTAC22**

- **SUJETATUBO UNIVERSAL**
- **PORTACANDADO REFORZADO**

CIERRE P/TUBO ½" (22MM) TRAD REFORZADO, L/T FUND

INDICE

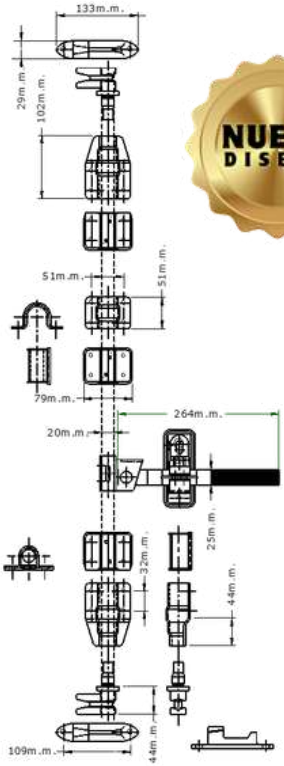

CIERRE P/TUBO ½" (22MM) CON MANETA TRADICIONAL REFORZADO CON LEVA Y TRABA FUNDICION.
MOD. **CGSFAC22**
MOD. **CGSFAC22-CP**

- **SUJETATUBO UNIVERSAL**
- **PORTACANDADO REFORZADO**

INDICE

CIERRE P/TUBO ½" (22MM) TRIAN REFORZADO, L/T TROQ.

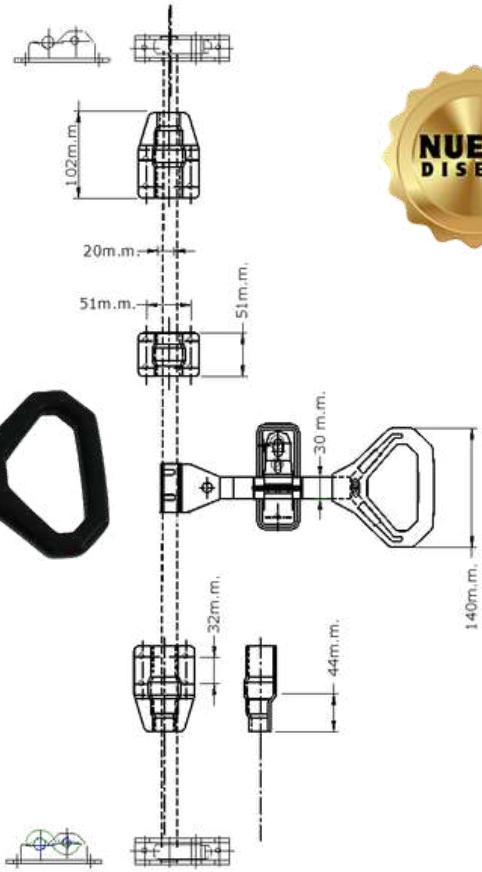

CIERRE P/TUBO ½" (22MM) CON MANETA TRIANGULAR REFORZADO CON LEVA Y TRABA TROQUELADO.
MOD. **CGTTAC22**

- **MANETA CON ALMA DE ACERO**
- **SUJETATUBO UNIVERSAL**
- **PORTACANDADO REFORZADO**

INDICE

CIERRE P/TUBO ½" (22MM) TRIAN REFORZADO, L/T FUND.

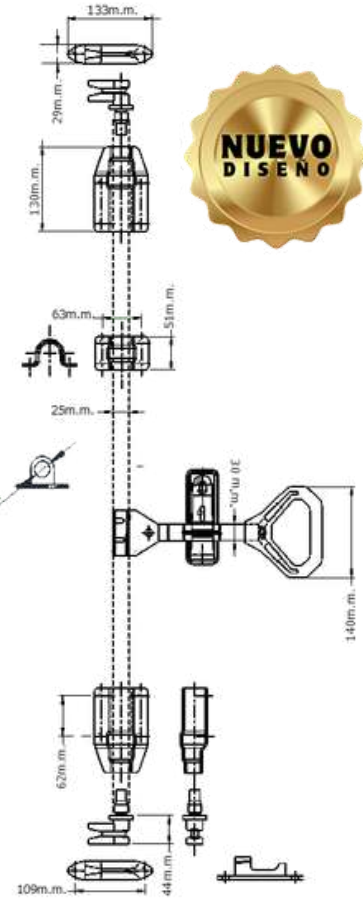

NUEVO DISEÑO

CIERRE P/TUBO ½" (22MM) CON MANETA TRIANGULAR REFORZADO CON LEVA Y TRABA FUNDUCION.
MOD. **CGTFAC22**
MOD. **CGTFAC22-CP**

- **MANETA CON ALMA DE ACERO**
- **SUJETATUBO UNIVERSAL**
- **PORTACANDADO REFORZADO**

EUROPEO

CIERRE TIPO EUROPEO C/LLAVE L/T TROQ.

INDICE

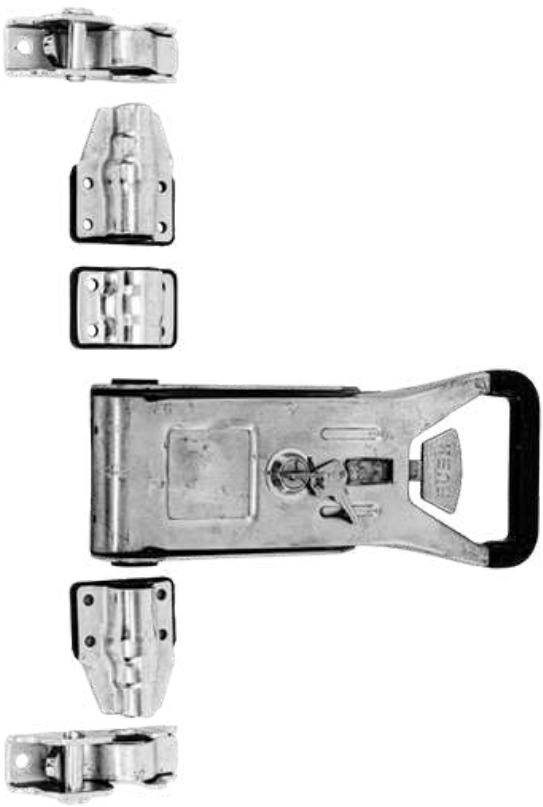

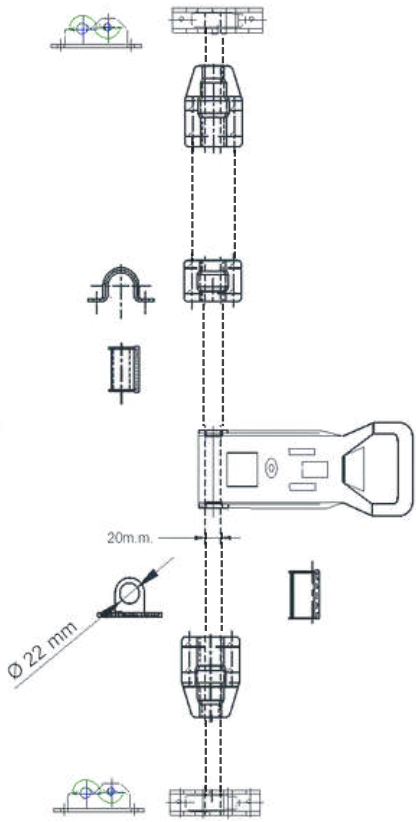

CIERRE TIPO EUROPEO C/LLAVE LEVA Y TRABA TROQUELADO.
MOD. **CGET22**

INDICE

CIERRE TIPO EUROPEO C/LLAVE 3/G L/T TROQ.

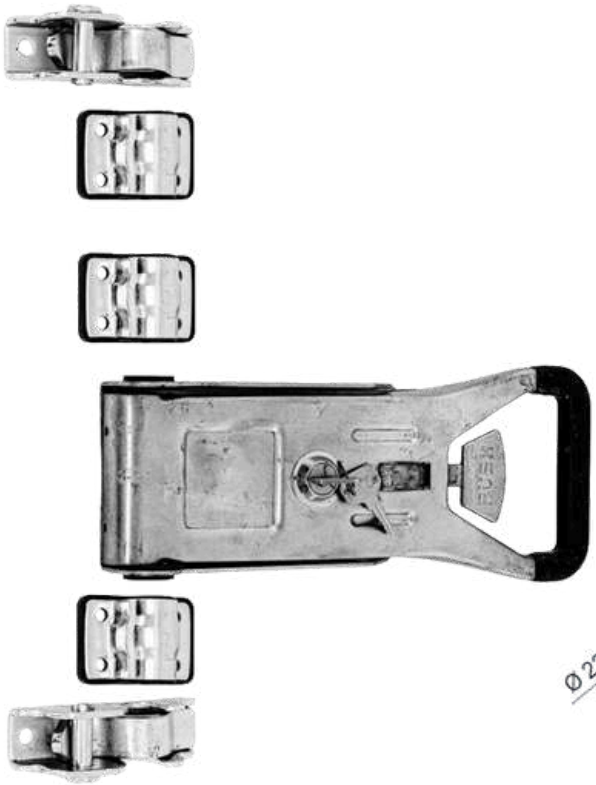

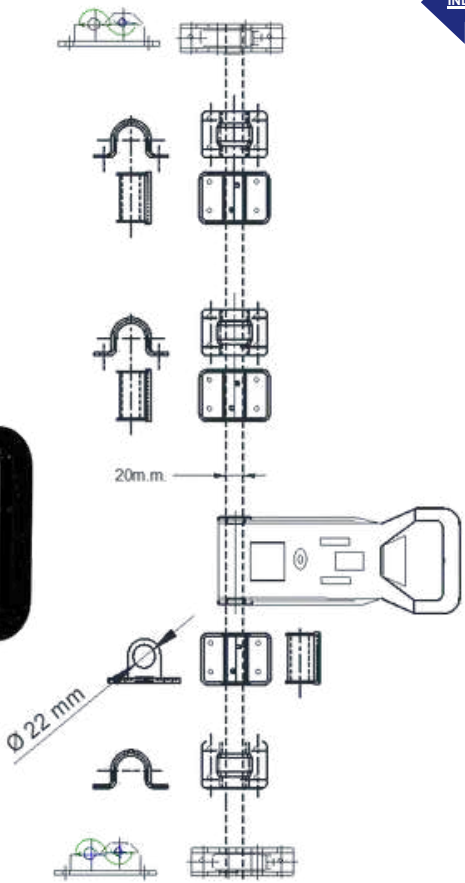

CIERRE TIPO EUROPEO CON LLAVE, TRES GUIAS CORTAS, LEVA Y TRABA TROQUELADO.
MOD. **CGET22.3G**

INDICE

CIERRE TIPO EUROPEO C/LLAVE L/T FUND.

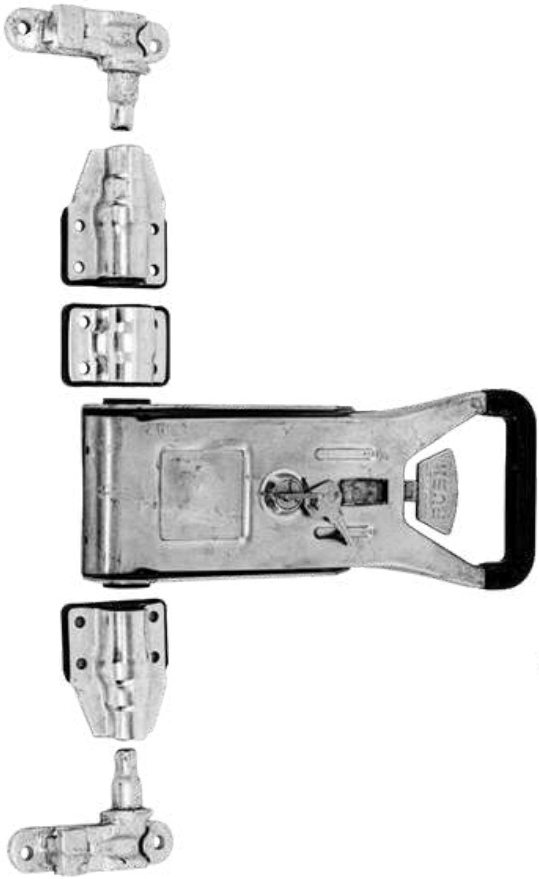

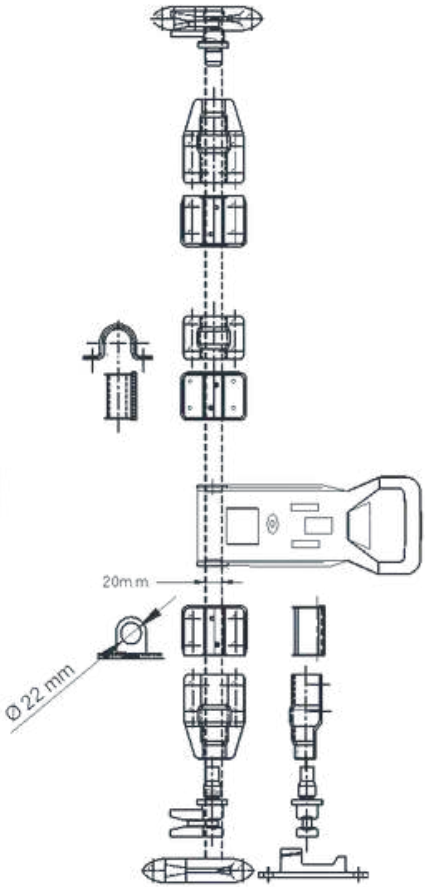

CIERRE TIPO EUROPEO CON LLAVE, LEVA Y TRABA FUNDICION.
MOD. **CGEF22**

CIERRE TIPO EUROPEO C/LLAVE 3/G L/T FUND.

INDICE

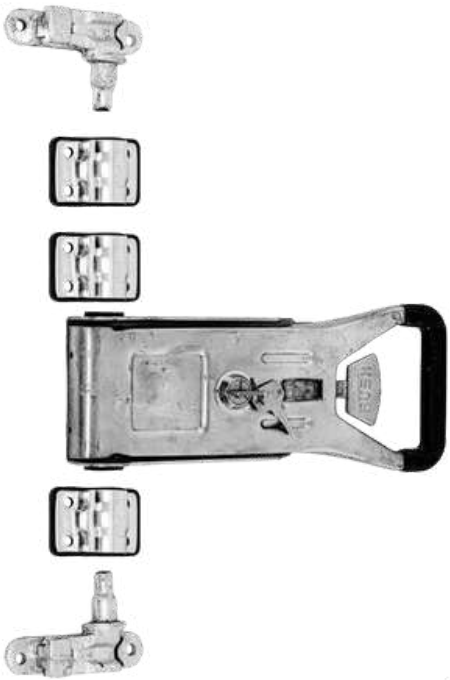

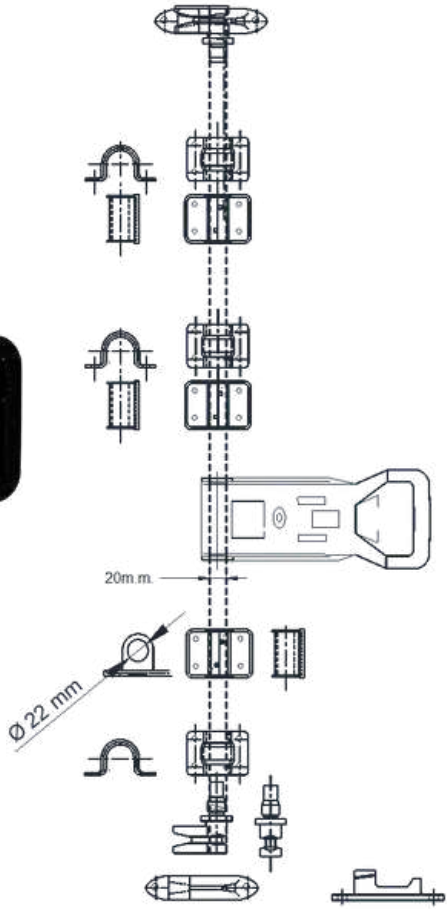

CIERRE TIPO EUROPEO CON LLAVE, TRES GUIAS CORTAS, LEVA Y TRABA FUNDICION.
MOD. **CGEF22.3G**

∅ (27 MM)

COMPONENTES DE CIERRE 3/4” (27MM)

TRABA DE FUNDICION

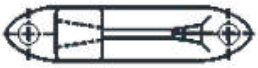

LEVA DE FUNDICION

INDICE

TRABA TROQUELADA

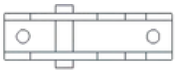

LEVA TROQUELADA

GUIA CORTA

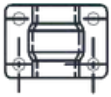

GUIA LARGA

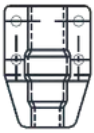

GUIA PLASTICA CORTA
BASE PLASTICA CORTA

GUIA PLASTICA LARGA
BASE PLASTICA LARGA

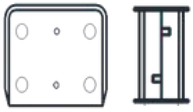

SUJETATUBO

SUJETATUBO UNIVERSAL

INDICE

PALANCA TRADICIONAL

PALANCA TRIANGULAR
ALMA DE ACERO

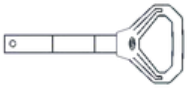

PALANCA TRIANGULAR

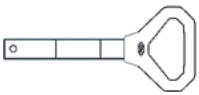

PALANCA EUROPEA

PORTACANDADO

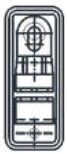

PORTACANDADO DE SEGURIDAD

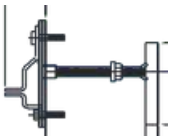

PORTACANDADO DE
SEGURIDAD REFORZADO

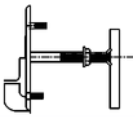

TRADICIONAL

INDICE

CIERRE P/TUBO ¾'' (27MM) TRAD 3/GC, L/T TROQ.

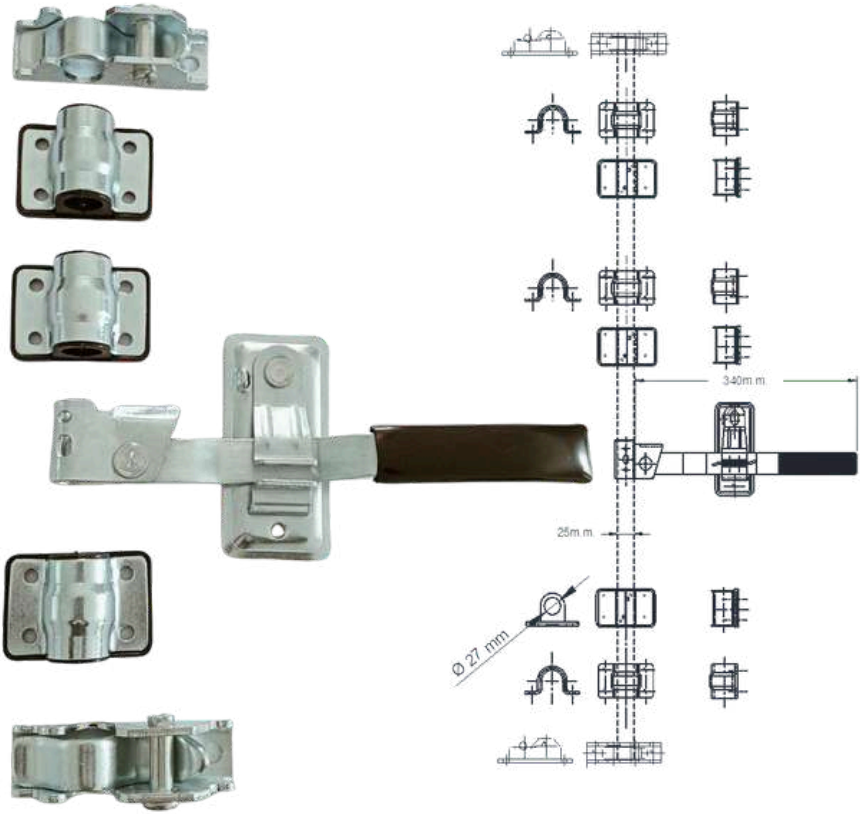

CIERRE P/TUBO ¾'' (27MM) CON MANETA TRADICIONAL,TRES GUIAS CORTAS, LEVA Y TRABA TROQUELADO.
MOD. **CGST27.3G**

CIERRE P/TUBO ¾" (27MM) TRAD. L/T TROQ.

INDICE

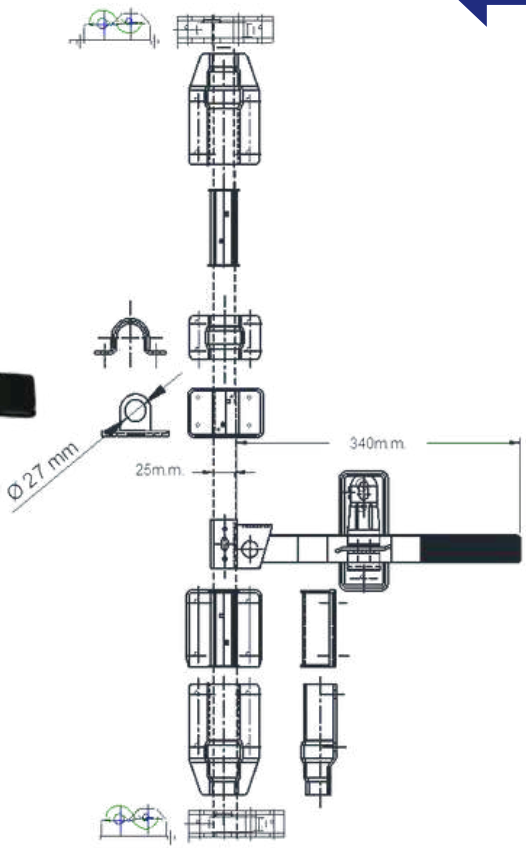

CIERRE P/TUBO ¾" (27MM) CON MANETA TRADICIONAL, LEVA Y TRABA TROQUELADO.
MOD. **CGST27**

INDICE

CIERRE P/TUBO ¾" (27MM) TRAD. 3/GC, L/T FUND.

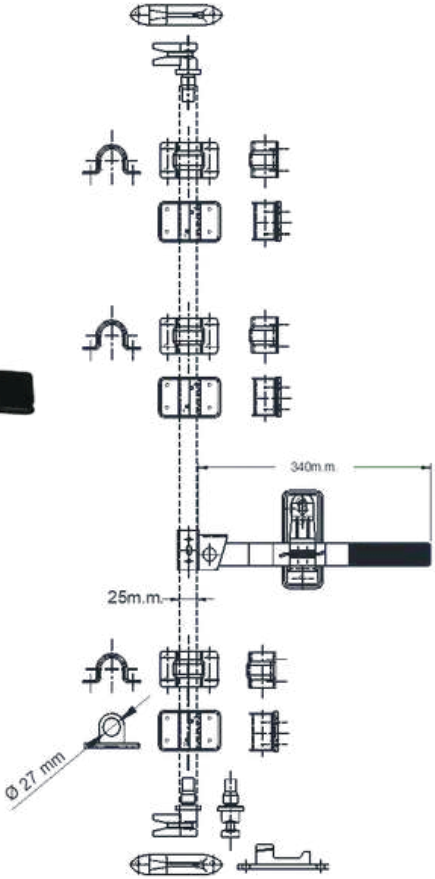

CIERRE P/TUBO ¾" (27MM) CON MANETA TRADICIONAL, TRES GUIAS CORTAS, LEVA Y TRABA FUNDICION.
MOD. **CGSF27.3G**

INDICE

CIERRE P/TUBO ¾" (27MM) TRAD. L/T FUND.

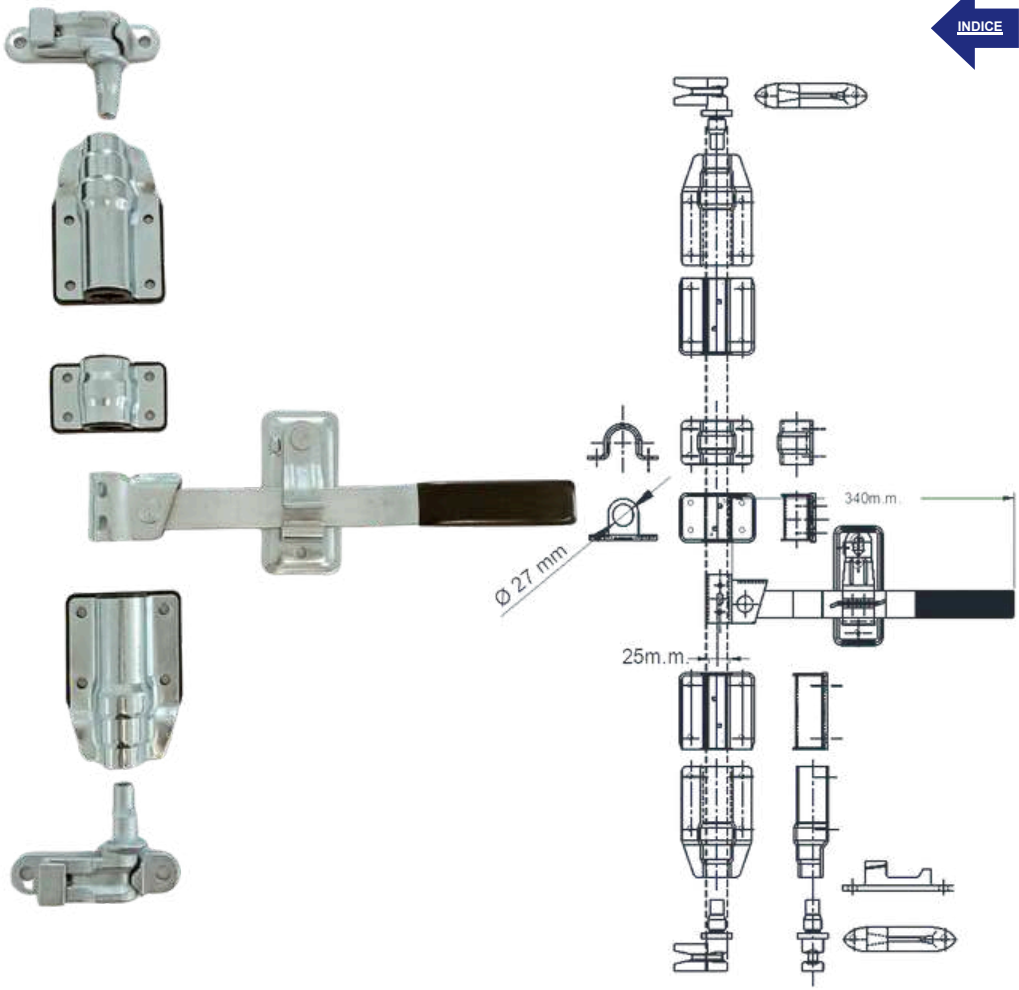

CIERRE P/TUBO ¾" (27MM) CON MANETA TRADICIONAL, LEVA Y TRABA FUNDICION.
MOD. **CGSF27**

INDICE

TRIANGULAR

CIERRE P/TUBO ¾" (27MM) TRIAN. 3/GC, L/T TROQ.

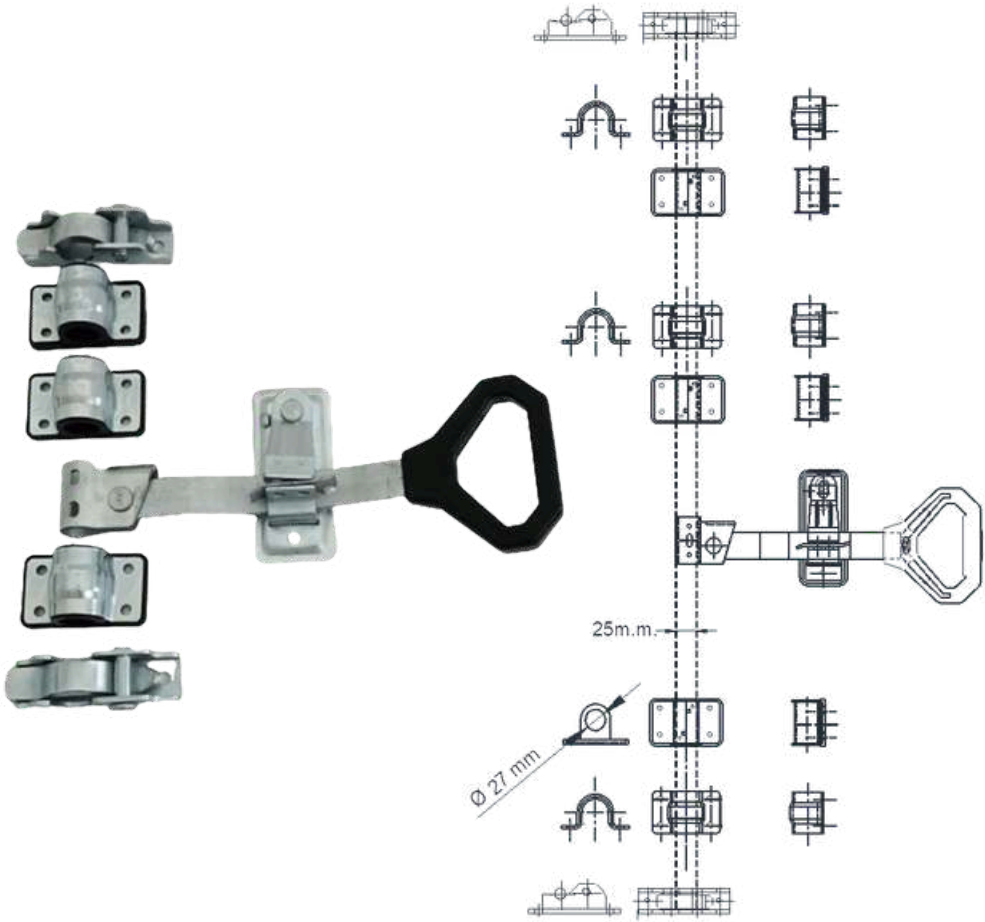

CIERRE P7TUBO ¾" (27MM) CON MANETA TRIANGULAR, TRES GUIAS CORTAS, LEVA Y TRABA TROQUELADO
MOD. **CGTT27.3G**

CIERRE P/TUBO ¾" (27MM) TRIAN. L/T TROQ.

INDICE

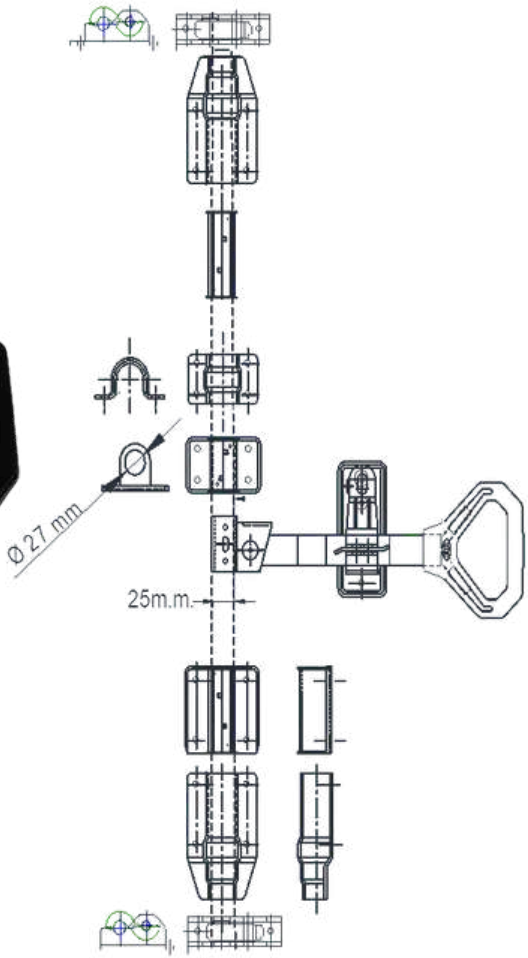

CIERRE P/TUBO ¾" (27MM) CON MANETA TRIANGULAR, LEVA Y TRABA TROQUELADO.
MOD. **CGTT27**

INDICE

CIERRE P/TUBO ¾" (27MM) TRIAN. 3/GC, L/T FUND.

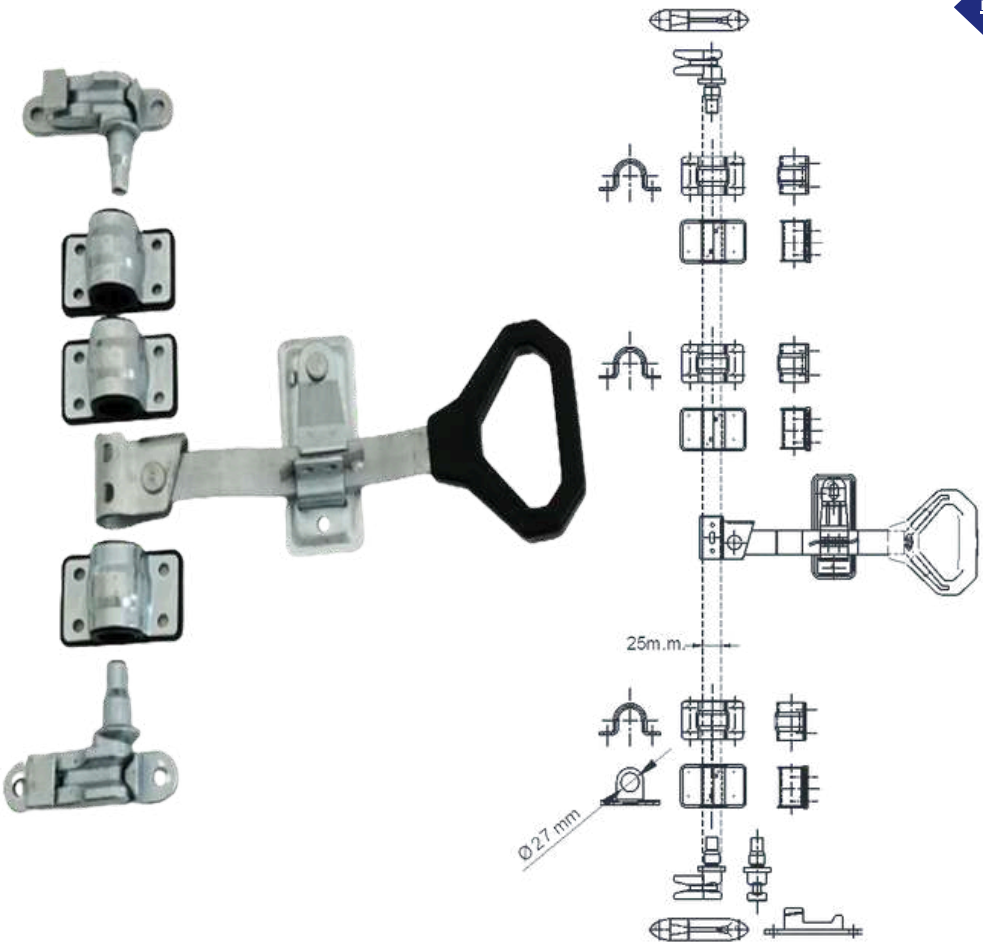

CIERRE P/TUBO ¾" (27MM) CON MANETA TRIANGULAR, TRES GUIAS CORTAS, LEVA Y TRABA FUNDICION.
MOD. **CGTF27.3G**

CIERRE P/TUBO ¾" (27MM) TRIAN. L/T FUND.

INDICE

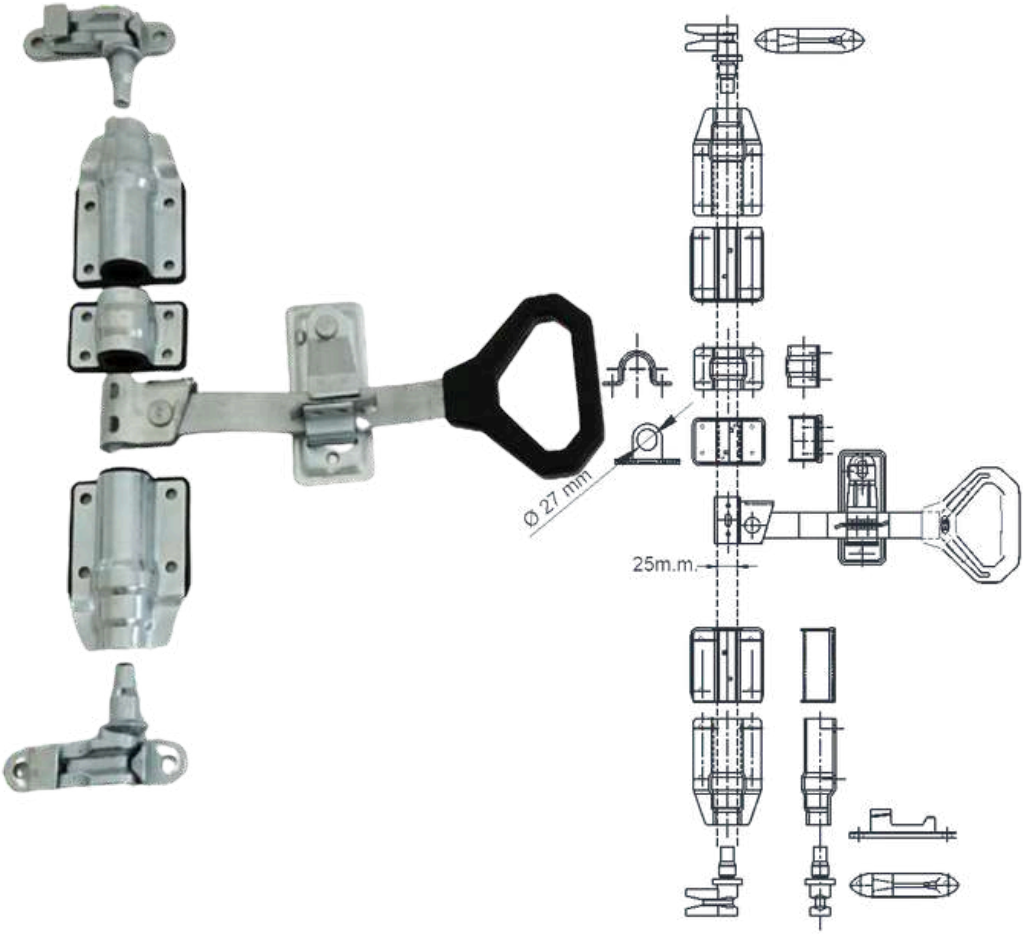

CIERRE P/TUBO ¾" (27MM) CON MANETA TRIANGULAR, LEVA Y TRABA FUNDICION.
MOD. **CGTF27**

INDICE

CIERRE
NUEVO DISEÑO
MANETA TRADICIONAL Y TRIANGULAR

CIERRE P/TUBO ¾” (27MM) TRAD REFORZADO L/T TROQ.

INDICE

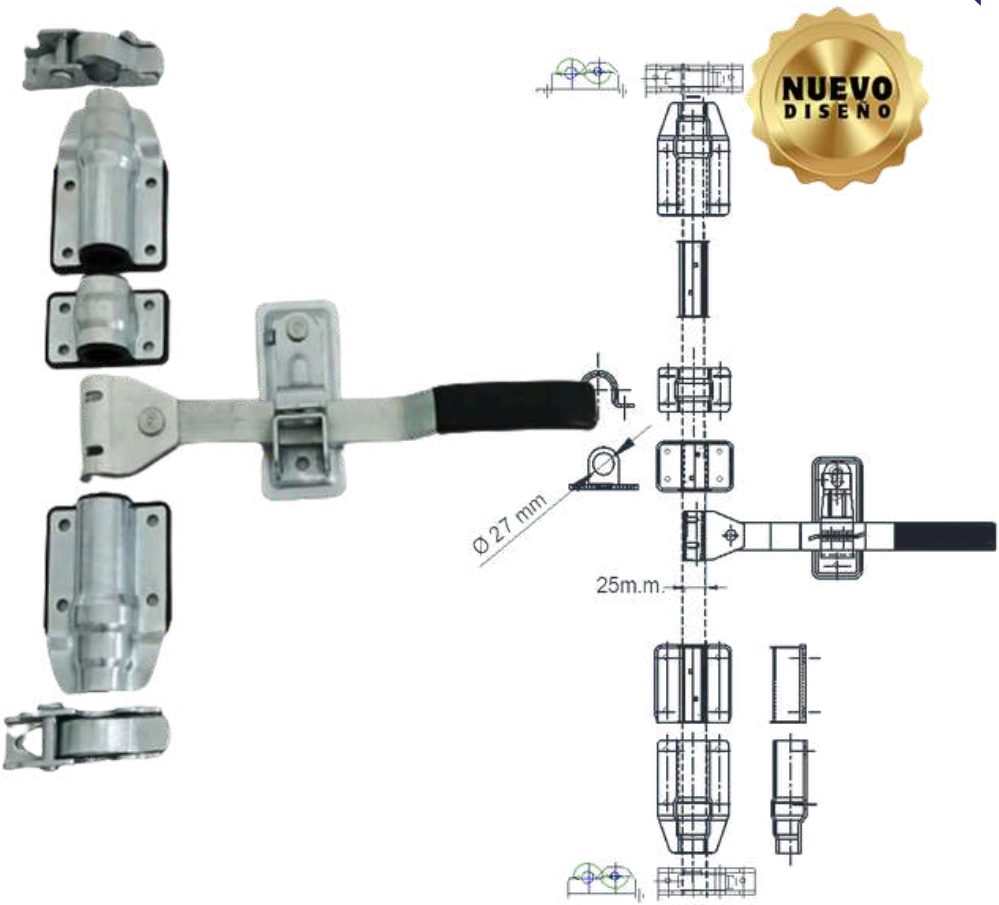

CIERRE P/TUBO ¾” (27MM) CON MANETA TRADICIONAL REFORZADO, LEVA Y TRABA TROQUELADO.

MOD. **CGSTAC27**

- **SUJETATUBO UNIVERSAL**
- **PORTACANDADO REFORZADO**

CIERRE P/TUBO ¾" (27MM) TRAD REFORZADO. L/T FUND.

INDICE

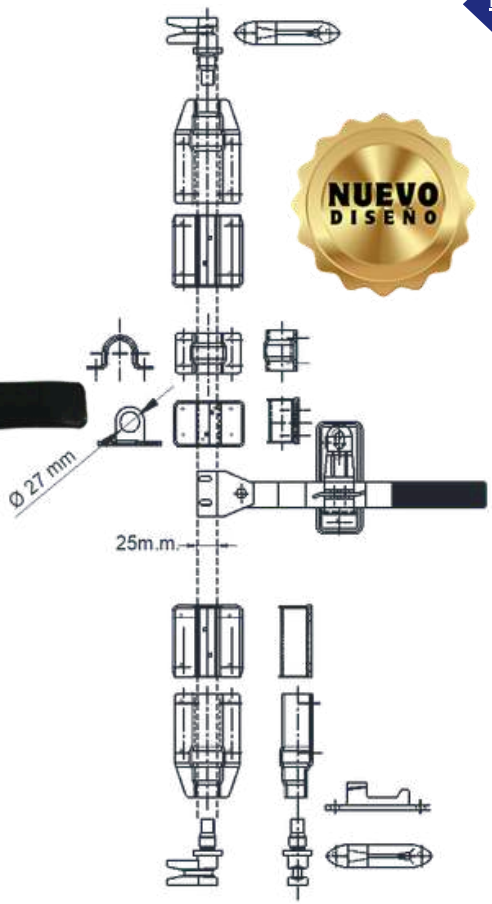

NUEVO DISEÑO

CIERRE P/TUBO ¾" (27MM) CON MANETA TRADICIONAL REFORZADO, LEVA Y TRABA FUNDICION.
MOD. **CGSF27**
MOD. **CGSF27-CP**

- **SUJETATUBO UNIVERSAL**
- **PORTACANDADO REFORZADO**

CIERRE P/TUBO ¾" (27MM) TRIAN REFORZADO. L/T TROQ. 3/GC

INDICE

NUEVO DISEÑO

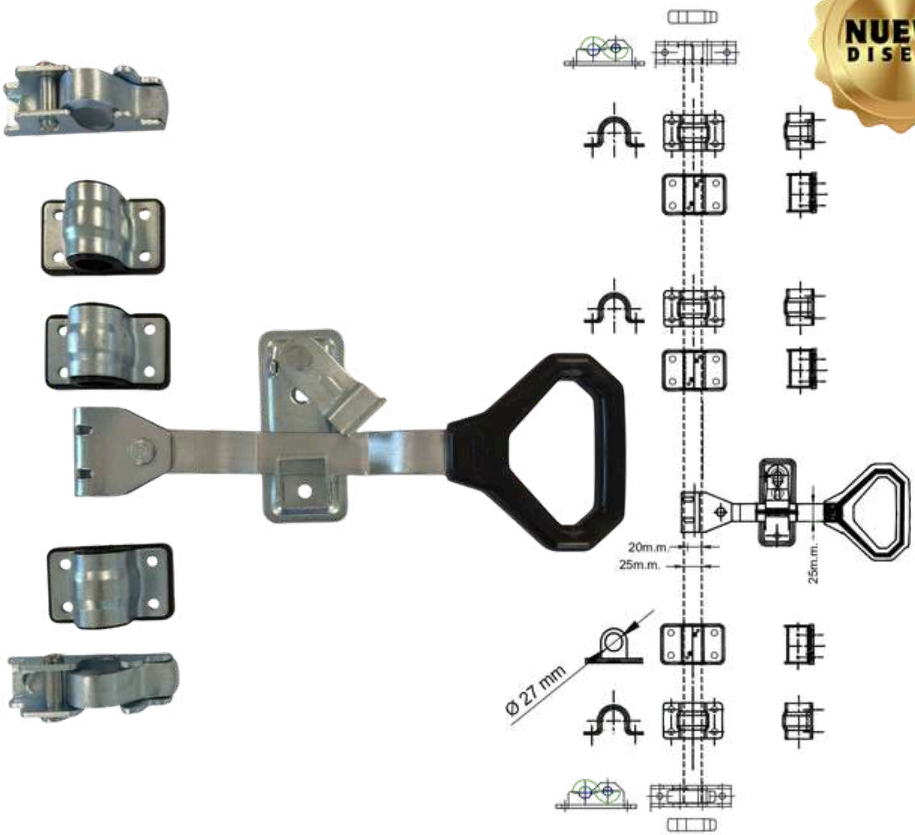

CIERRE P/TUBO ¾" (27MM) CON MANETA TRIANGULAR REFORZADO, LEVA Y TRABA TROQUELADO, 3 GUIAS CORTAS.
MOD. **CGTTAC27.3G**

- **MANETA CON ALMA DE ACERO**
- **SUJETATUBO UNIVERSAL**
- **PORTACANDADO REFORZADO**

CIERRE P/TUBO ¾" (27MM) TRIAN REFORZADO. L/T TROQ.

INDICE

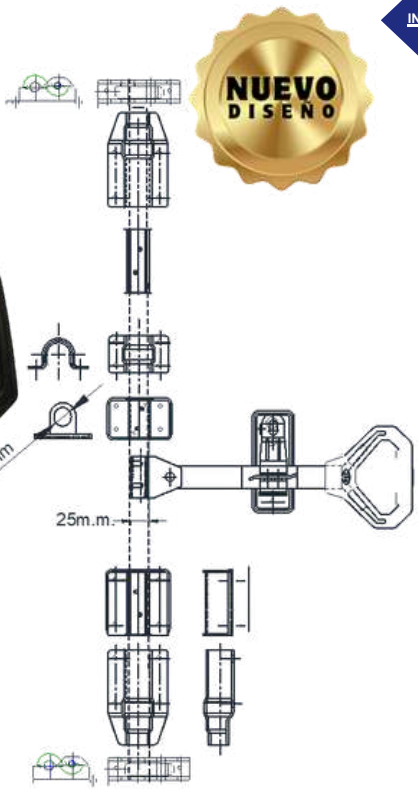

CIERRE P/TUBO ¾" (27MM) CON MANETA TRIANGULAR REFORZADO, LEVA Y TRABA TROQUELADO.
MOD. **CGTTAC27**

- **MANETA CON ALMA DE ACERO**
- **SUJETATUBO UNIVERSAL**
- **PORTACANDADO REFORZADO**

CIERRE P/TUBO ¾" (27MM) TRIAN REFORZADO. L/T FUND.

INDICE

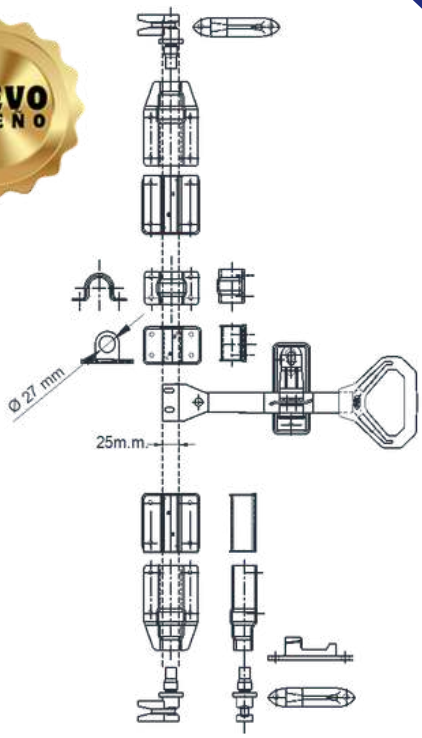

CIERRE P/TUBO ¾" (27MM) CON MANETA TRIANGULAR REFORZADO, LEVA Y TRABA FUNDICION.
MOD. **CGTFAC27**
MOD. **CGTFAC27-CP**

- **MANETA CON ALMA DE ACERO**
- **SUJETATUBO UNIVERSAL**
- **PORTACANDADO REFORZADO**

INDICE

PORTACANDADO SEGURIDAD ¾”

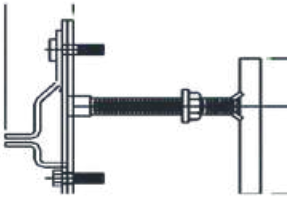

PORTACANDADO SEGURIDAD ¾”
MOD. **PS27C**

PORTACANDADO SEGURIDAD REFORZADO ¾”

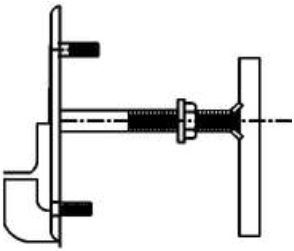

PORTACANDADO DE SEGURIDAD REFORZADO ¾”
MOD. **PS75C**

∅ (33 MM)

COMPONENTES DE CIERRE 1” (33MM)

MOD: TFCP TRABA FUNDICION

MOD: LFCP LEVA FUNDICION

INDICE

GUIA CORTA

GUIA LARGA

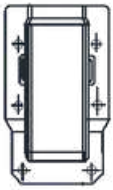

MOD: G6 GUIA PLASTICA CORTA

MOD: G5 GUIA PLASTICA LARGA

BASE PORTACANDO

INDICE

CIERRE P/TUBO 1” (33MM) TRAD - 2GL 1GC, L/T FUNDICION.

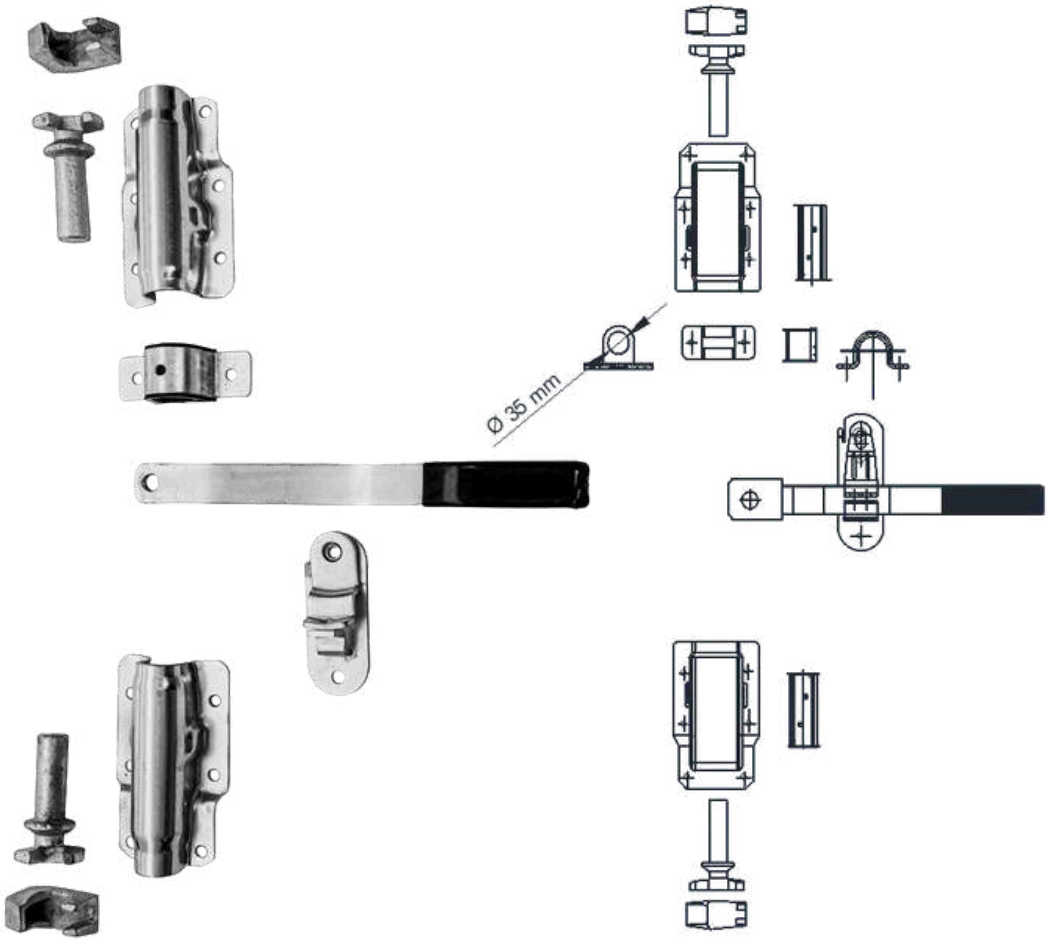

CIERRE PARA TUBO 1” (33MM) CON MANETA TRADICIONAL, DOS GUIAS LARGAS Y UNA GUIA CORTA, LEVA Y TRABA FUNDICION.
MOD. **CGSF33**

INDICE

CIERRE P/TUBO 1” (33MM) TRAD - 2GL 2GC, L/T FUNDICION.

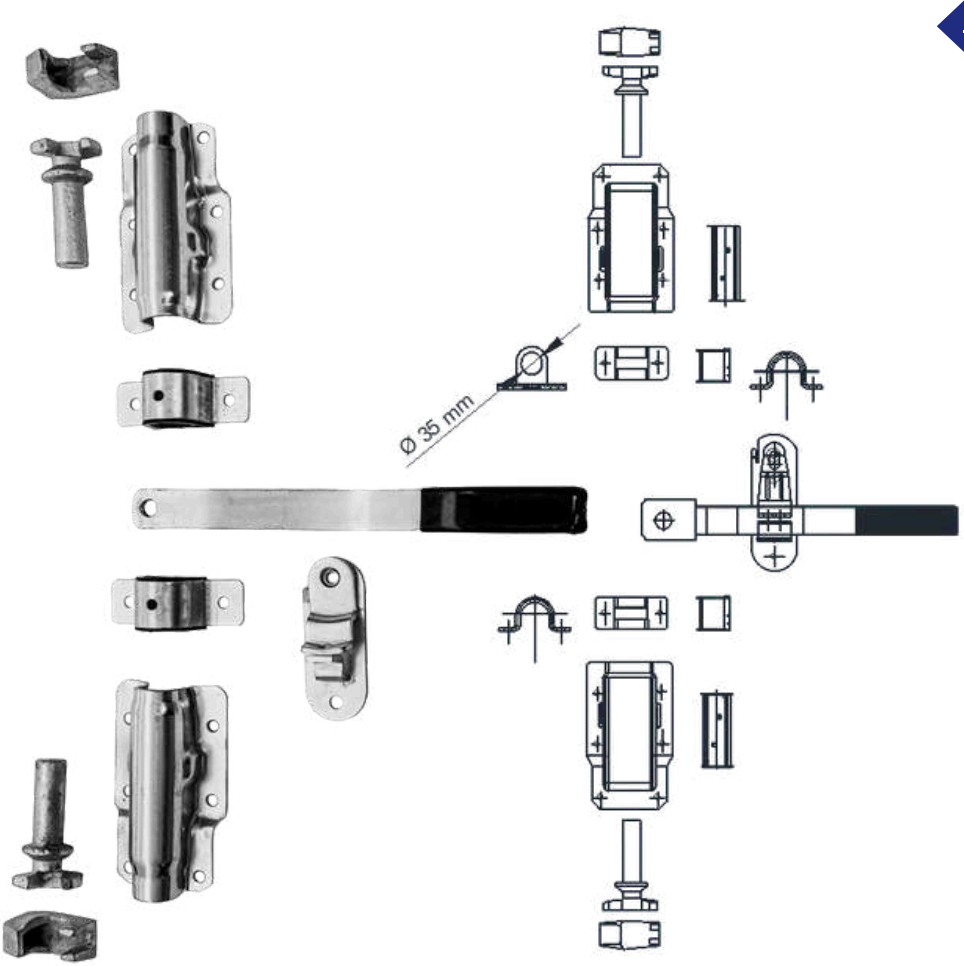

CIERRE PARA TUBO 1” (33MM) CON MANETA TRADICIONAL, DOS GUIAS LARGAS Y DOS GUIAS CORTAS, LEVA Y TRABA FUNDICION.
MOD. **CGSF33-4G**

INDICE

CIERRE P/TUBO 1” (33MM) TRAD C/TUBO, L/T FUND.

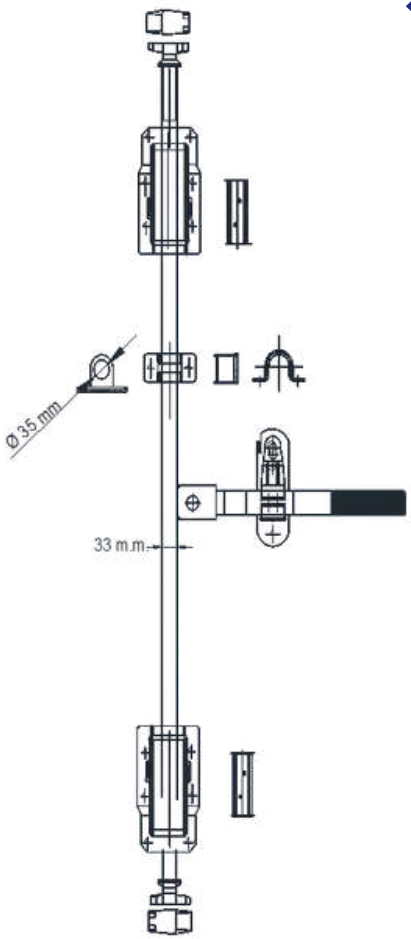

CIERRE P/ TUBO 1” (33MM) CON MANETA TRADICIONAL, TUBO / **IZQUIERDO** , LEVA Y TRABA FUNDICION.
MOD. **CGSF33-I**
CIERRE P/ TUBO 1” (33MM) CON MANETA TRADICIONAL, TUBO / **DERECHO**, LEVA Y TRABA FUNDICION.
MOD. **CGSF33-D**

INDICE

CIERRE P/TUBO 1” (33MM) TRAD. L/T FUND.

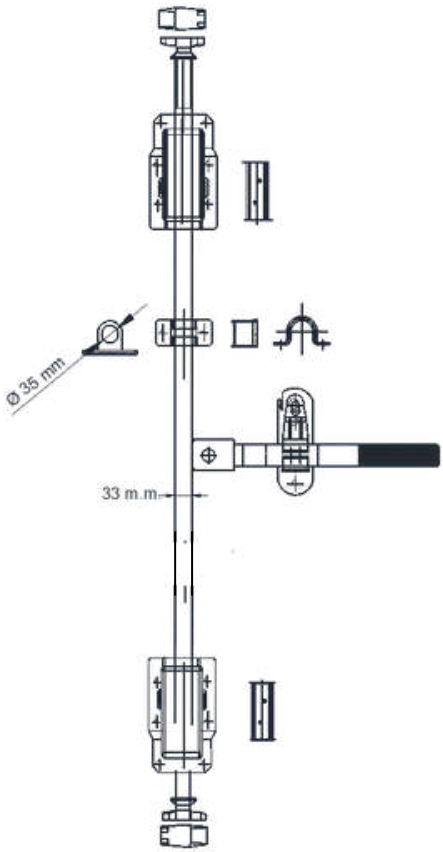

CIERRE 1” (33MM) CON MANETA TRADICIONAL **IZQUIERDO**,TUBO, DOS GUIAS CORTAS Y DOS GUIAS LARGAS, LEVA Y TRABA FUNDICION.
MOD. **CGSF33-4G-I**
CIERRE 1” (33MM) CON MANETA TRADICIONAL **DERECHO**,TUBO, DOS GUIAS CORTAS Y DOS GUIAS LARGAS, LEVA Y TRABA FUNDICION.
MOD. **CGSF33-4G-D**

CIERRE P/TUBO 1” (33MM) TRAD - 2GL 1GC, L/T REF FUNDICION.

INDICE

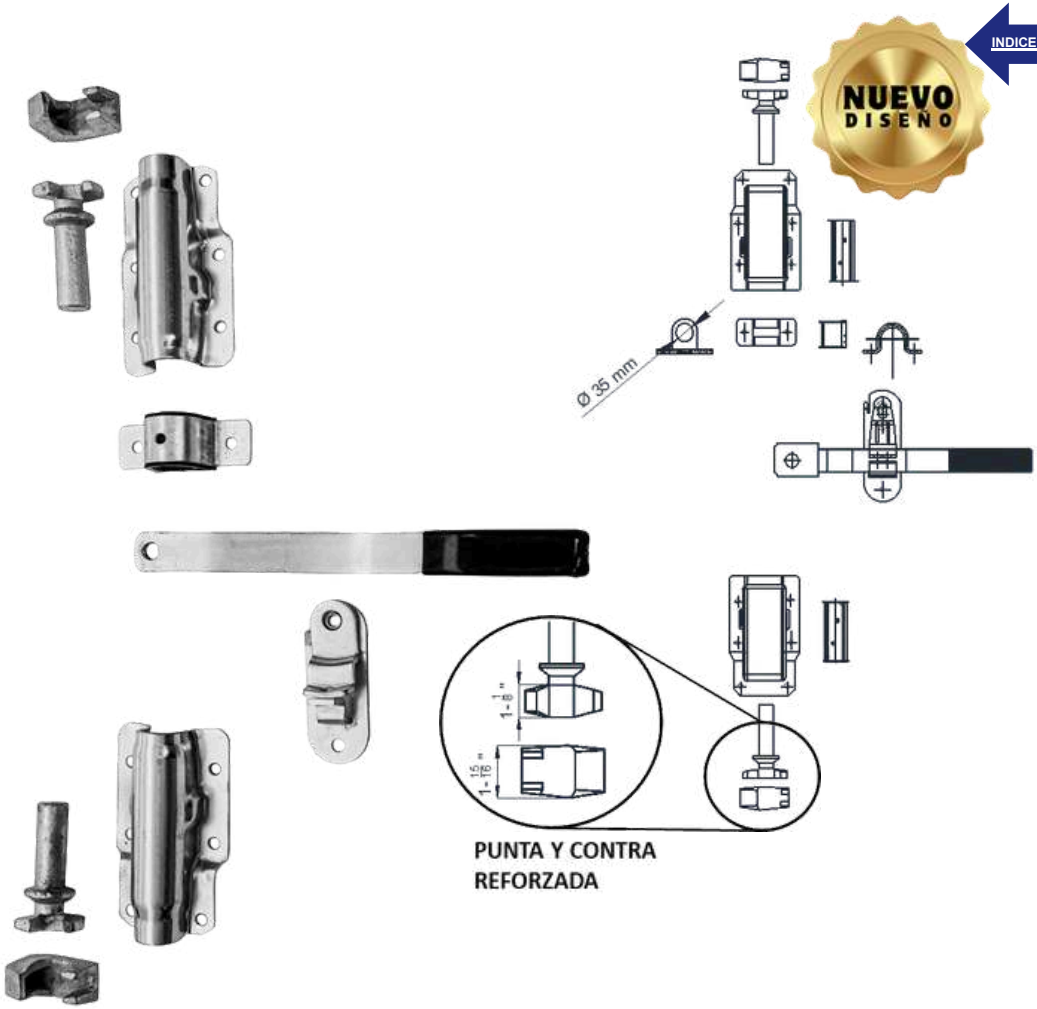

CIERRE PARA TUBO 1” (33MM) CON MANETA TRADICIONAL, DOS GUIAS LARGAS Y UNA GUIA CORTA, LEVA Y TRABA FUNDICION REFORZADA.
MOD. **CGSFR33**

CIERRE P/TUBO 1” (33MM) TRAD - 2GL 2GC, L/T REF FUNDICION.

INDICE

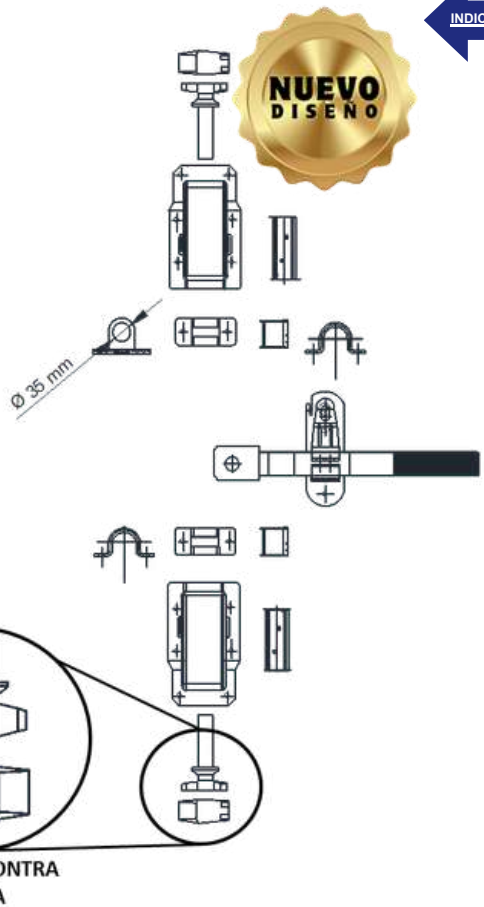

CIERRE PARA TUBO 1” (33MM) CON MANETA TRADICIONAL, DOS GUIAS LARGAS Y DOS GUIAS CORTAS, LEVA Y TRABA FUNDICION REFORZADA.

MOD. **CGSFR33-4G**

CIERRE P/TUBO 1” (33MM) TRAD C/TUBO, L/T REF FUND.

INDICE

NUEVO DISEÑO

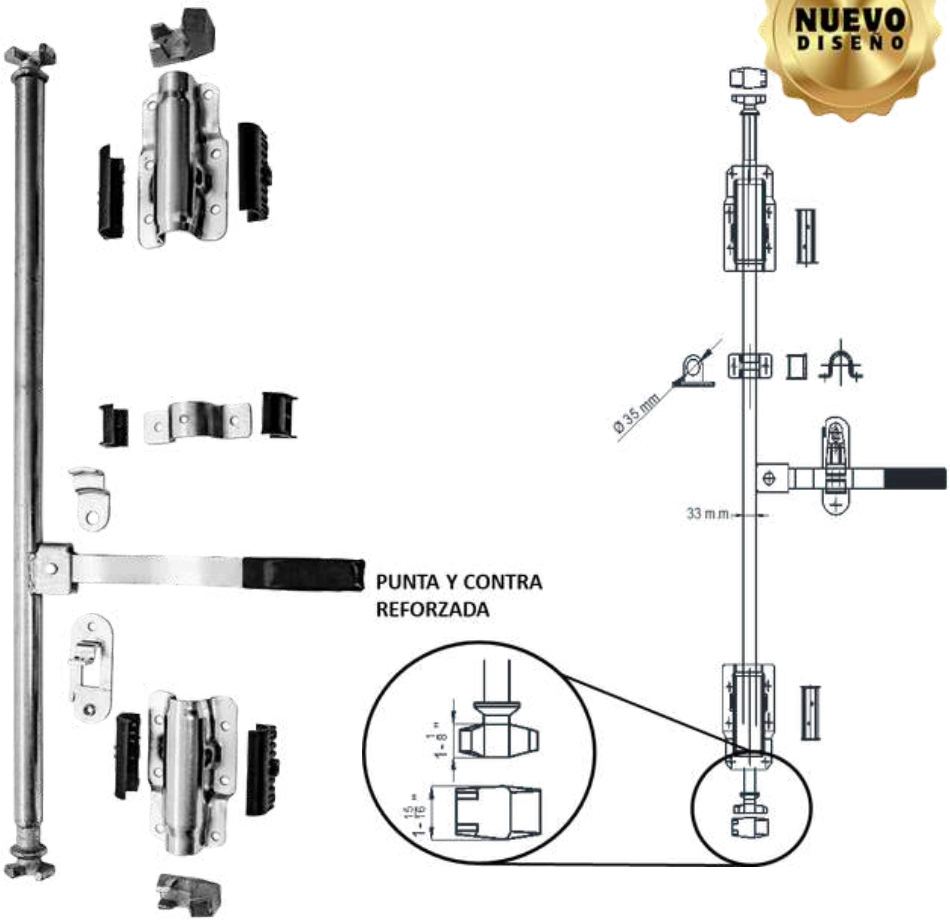

CIERRE P/ TUBO 1” (33MM) CON MANETA TRADICIONAL, TUBO / **IZQUIERDO**, LEVA Y TRABA FUNDICION REFORZADA.
MOD. **CGSFR33-I**
CIERRE P/ TUBO 1” (33MM) CON MANETA TRADICIONAL, TUBO / **DERECHO**, LEVA Y TRABA FUNDICION REFORZADA.
MOD. **CGSFR33-D**

CIERRE P/TUBO 1” (33MM) TRAD REF. L/T REFFUND.

INDICE

NUEVO DISEÑO

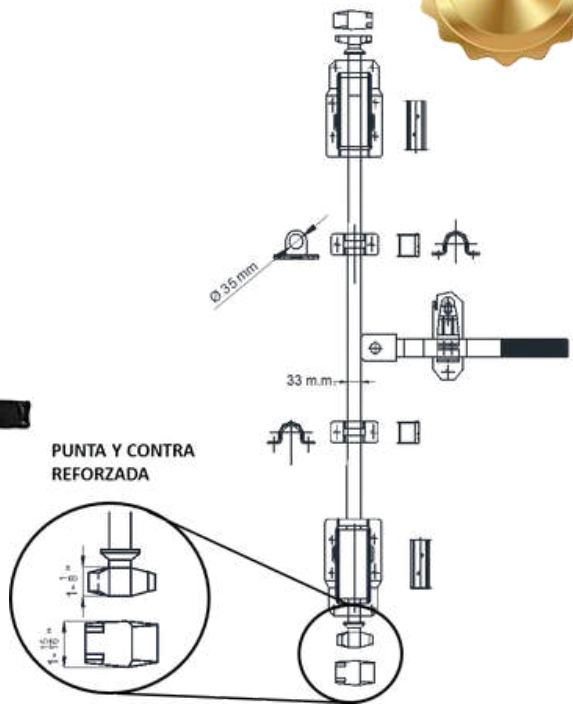

CIERRE **IZQUIERDO** GALV 1” (33MM) CON MANETA TRADICIONAL, TUBO, DOS GUIAS CORTAS, DOS GUIAS LARGAS, LEVA Y TRABA FUNDICION REFORZADA. MOD. **CGSFR33-4G-I**

CIERRE **DERECHO** GALV 1” (33MM) CON MANETA TRADICIONAL, TUBO, DOS GUIAS CORTAS, DOS GUIAS LARGAS, LEVA Y TRABA FUNDICION REFORZADA. MOD. **CGSFR33-4G-D**

SECCION

6

CIERRES INOXIDABLES

INDICE

∅ INOXIDABLE (22 MM)

CIERRE P/TUBO ½" (22MM) TRAD INOX. L/T FUND.

INDICE

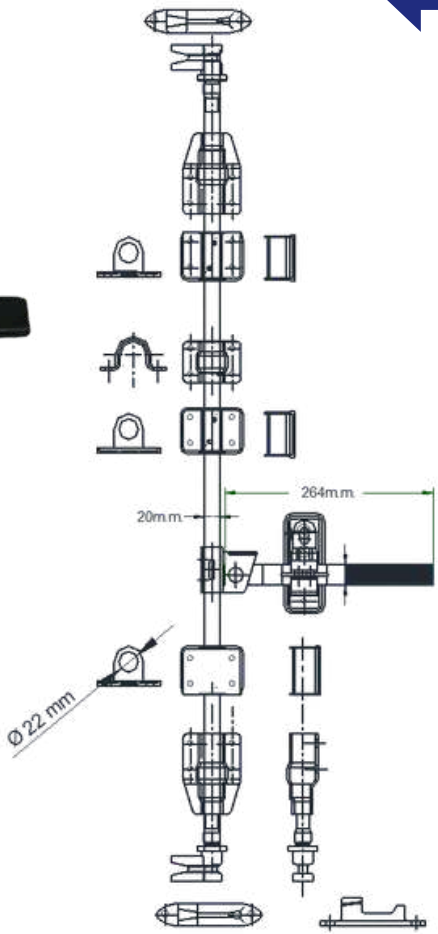

CIERRE P/TUBO ½" (22MM) CON MANETA TRADICIONAL INOXIDABLE, LEVA Y TRABA FUNDICION.
MOD. **CISF22**

CIERRE P/TUBO ½" (22MM) TRAD INOX SIN L/T.

INDICE

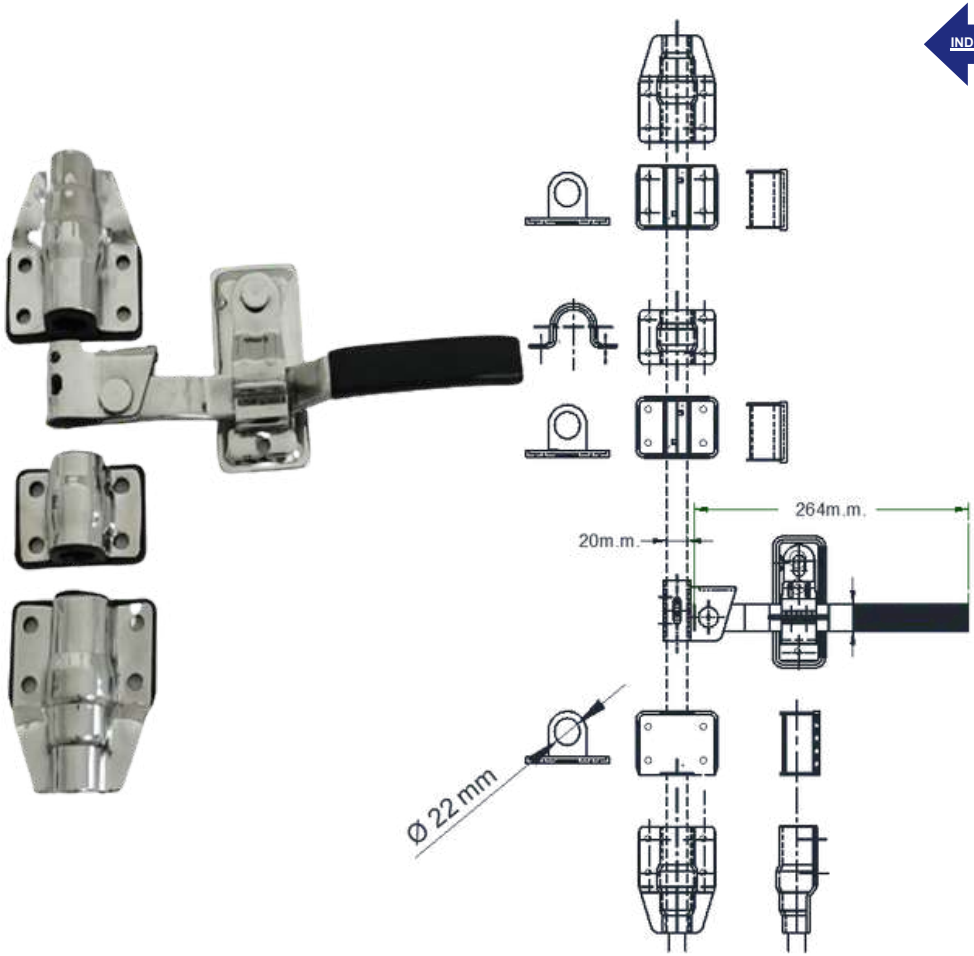

CIERRE P/TUBO ½" (22MM) CON MANETA TRADICIONAL. INOXIDABLE SIN LEVA Y TRABA.
MOD. **CISFSPC**

CIERRE P/TUBO ½" (22MM) TRIAN INOX, L/T FUND.

INDICE

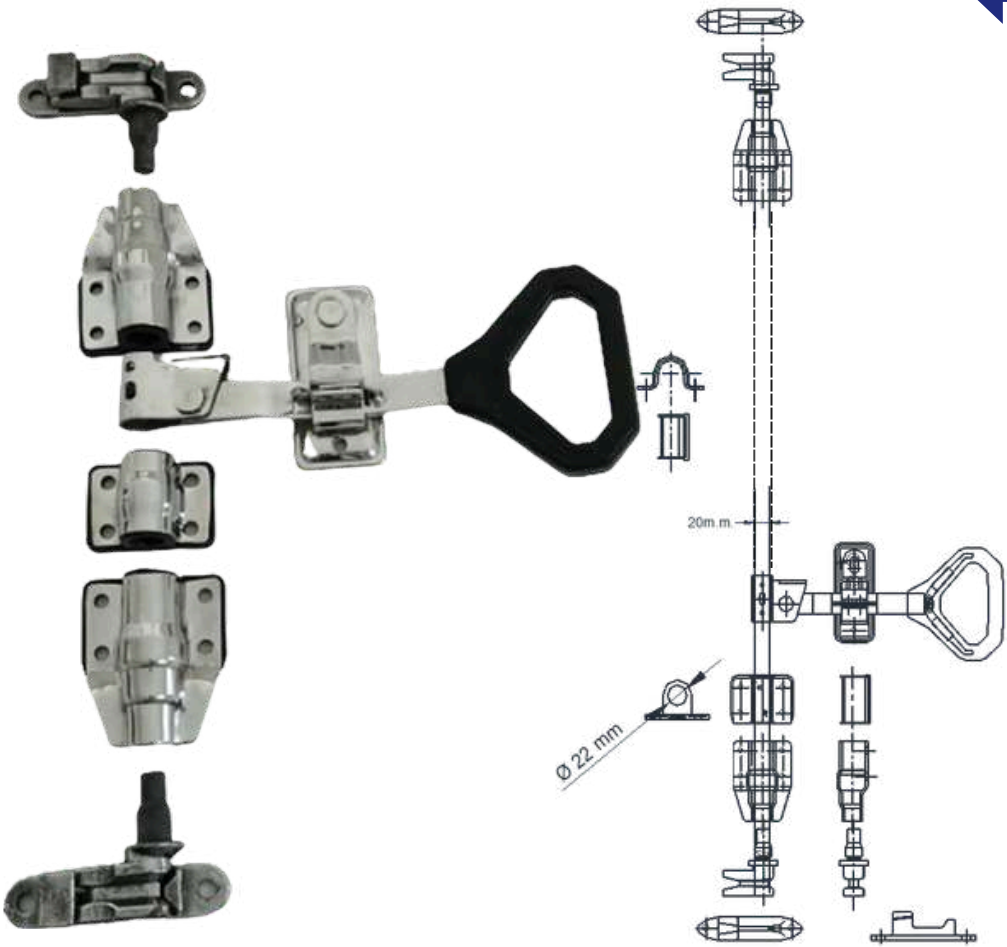

CIERRE P/TUBO ½" (22MM) CON MANETA TRIANGULAR INOXIDABLE, LEVA Y TRABA FUNDICION.
MOD. **CITF22**

CIERRE P/TUBO ½" (22MM) TRIANGULAR INOXIDABLE. SIN PUNTA Y CONTRA

INDICE

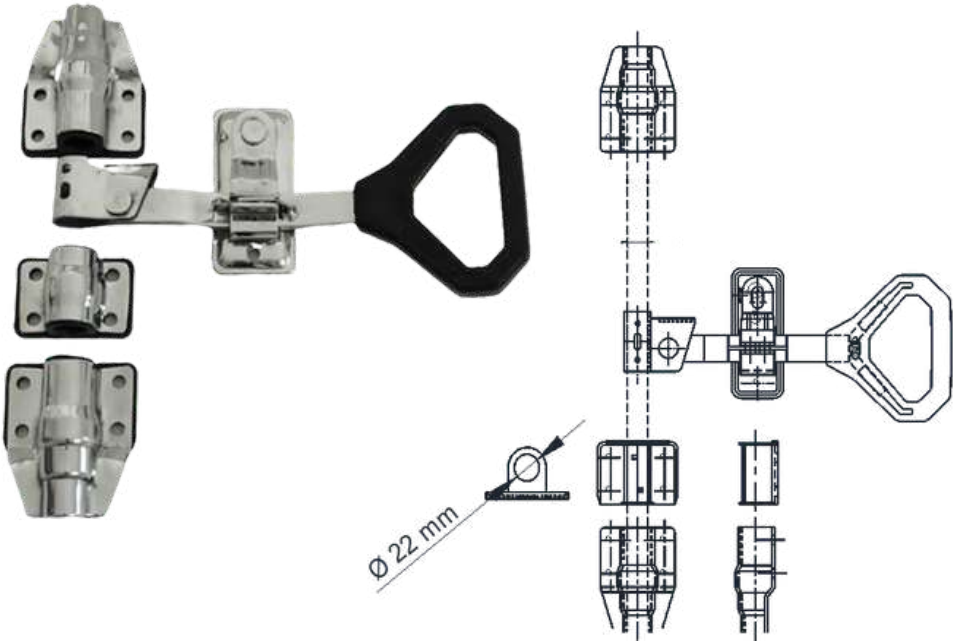

CIERRE P/TUBO ½" (22MM) TRIANGULAR . INOXIDABLE SIN PUNTA Y CONTRA.
MOD. **CIT22SPC**

CIERRE P/TUBO ½" (22MM) EUROPEO INOX

INDICE

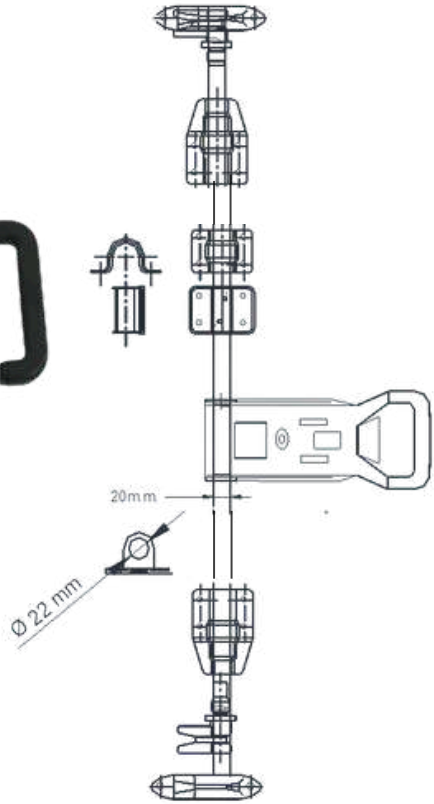

CIERRE P/TUBO ½" (22MM) EUROPEO INOXIDABLE.
MOD. **CIEF22**

CIERRE P/TUBO ½" (22MM) EUROPEO INOX . 3/G C

INDICE

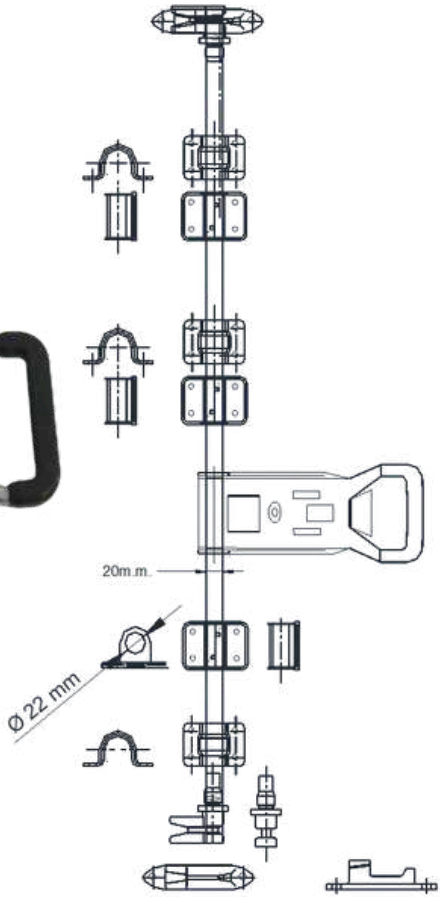

CIERRE P/TUBO ½" (22MM) EUROPEO INOXIDABLE 3/G CORTAS.
MOD. **CIEF22.3G**

∅ INOXIDABLE (27 MM)

INDICE

CIERRE P/TUBO ¾" (27MM) TRAD INOX. L/T FUND.

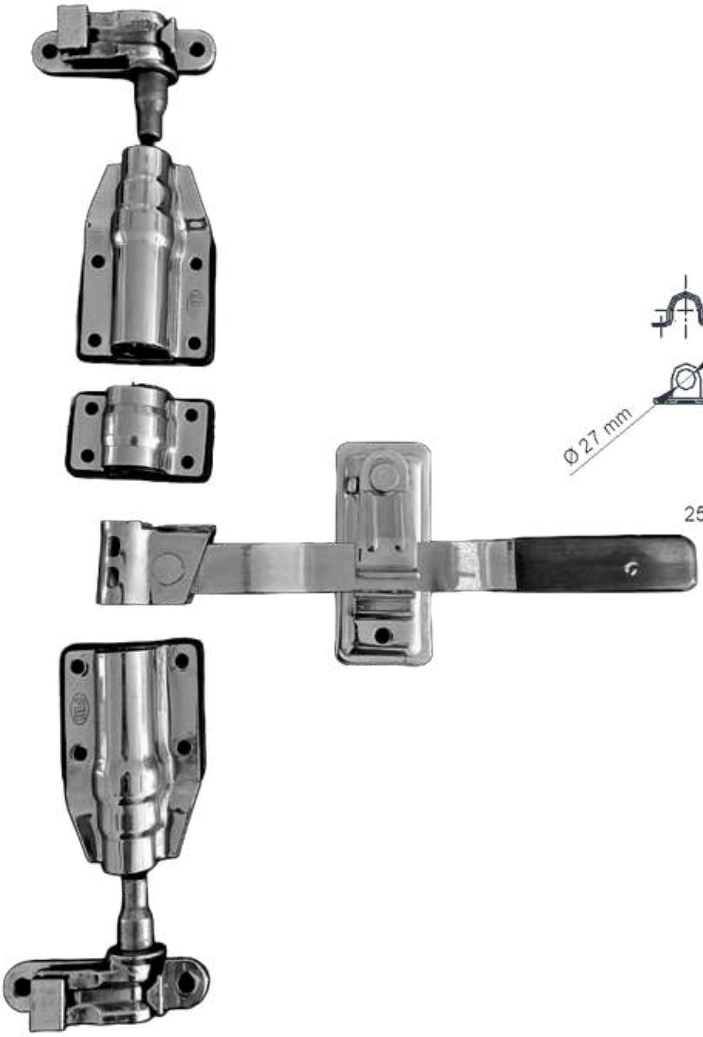

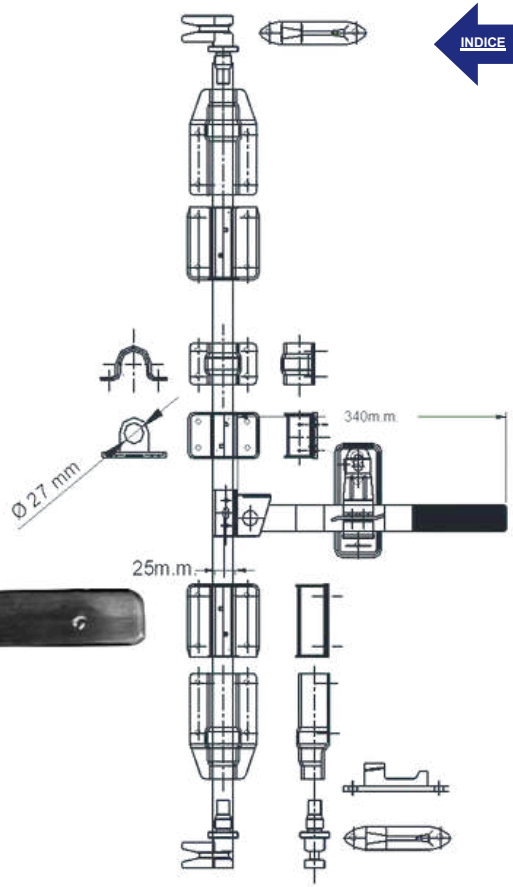

CIERRE P/TUBO ¾" (27MM) CON MANETA TRADICIONAL INOXIDABLE, LEVA Y TRABA FUNDICION.
MOD. **CISF27**

INDICE

CIERRE P/TUBO ¾" (27MM) TRAD INOX. SIN L/T.

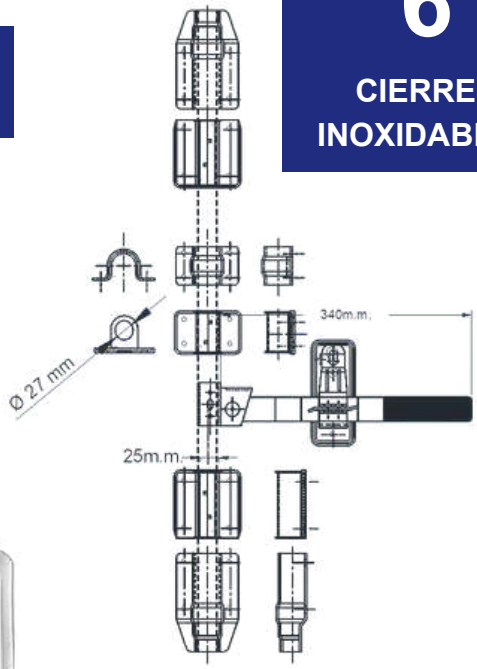

CIERRE P/TUBO ¾" (27MM) CON MANETA TRADICIONAL INOXIDABLE. SIN LEVA Y TRABA.
MOD. **CISF27SPC**

CIERRE P/TUBO ¾" (27MM) TRIANG INOX. L/T FUND.

INDICE

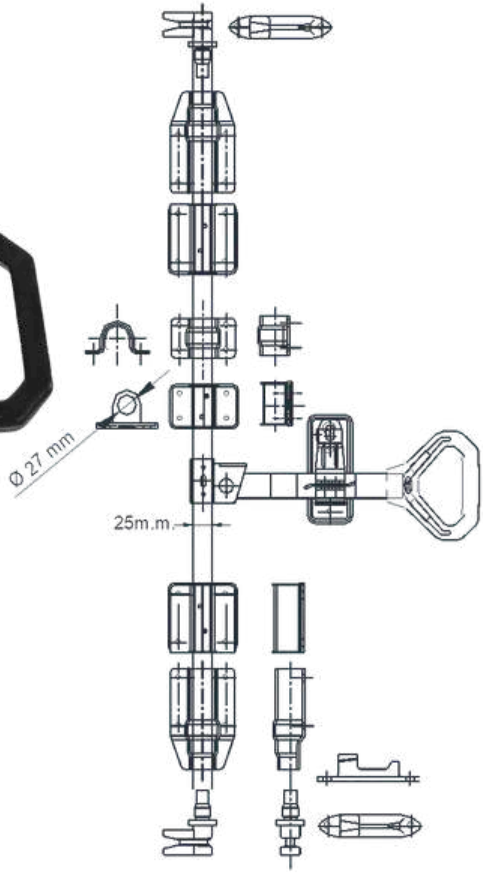

CIERRE P/TUBO ¾" (27MM) CON MANETA TRIANGULAR INOXIDABLE, LEVA Y TRABA FUNDICION.
MOD. **CITF27**

CIERRE P/TUBO ¾" (27MM) TRIANG INOX. SIN L/T.

INDICE

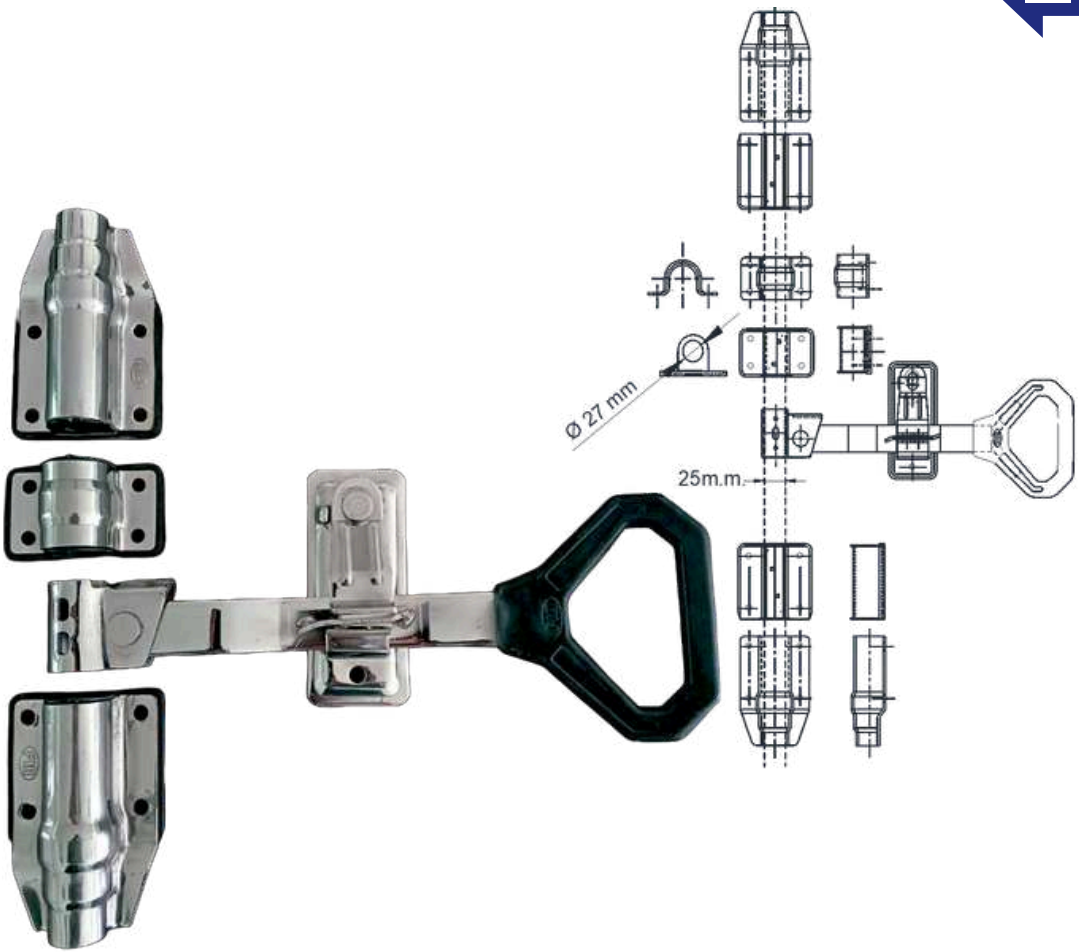

CIERRE P/TUBO ¾" (27MM) CON MANETA TRIANGULAR INOXIDABLE, SIN LEVA Y TRABA.
MOD. **CITF27.SPC**

SECCION

7

CIERRES / TUBOS

INDICE

INDICE

CIERRE ALEMAN

CIERRE ALEMAN
MOD. **CA-1**

CIERRE PASADOR DE RAMPA

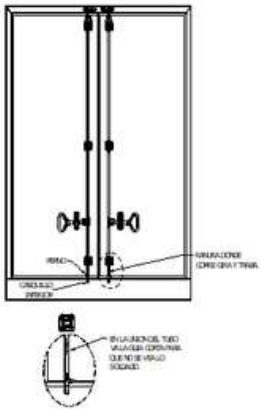

CIERRE PASADOR DE RAMPA
MOD. **CPR-01**

INDICE

TUBO GALV.

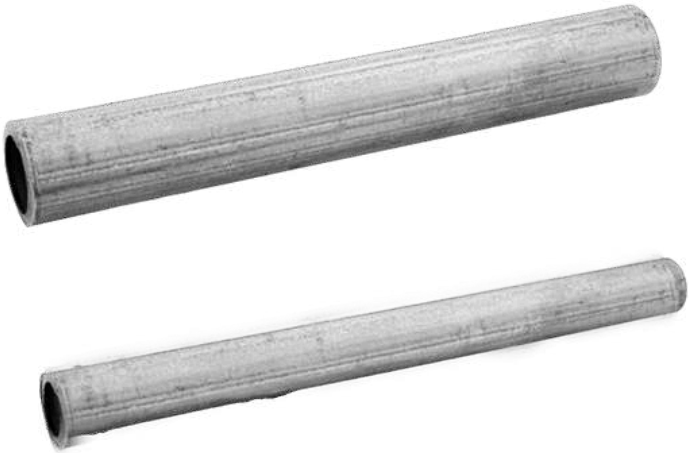

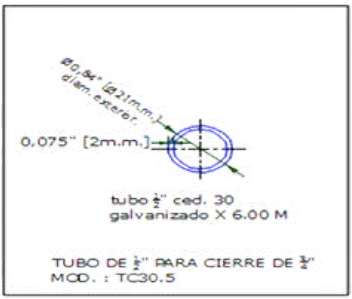

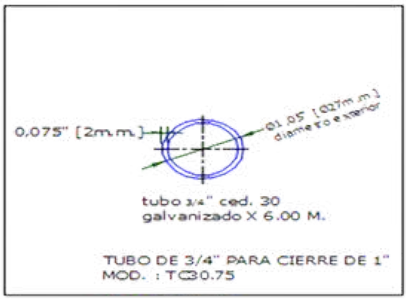

TUBO GALV. **1/2"** P/CIERRE CEDULA 30 MOD. **TC301/2**
TUBO GALV. **3/4"** P/CIERRE CEDULA 30 MOD. **TC303/4**
TUBO INOX. **3/4"** P/CIERRE CALIBRE 16 MOD. **TI3/4**
TUBO GALV. **1”** P/CIERRE CEDULA 30 MOD. **TCED30-1"**

SECCION

8

PERFIL / GASKET

INDICE

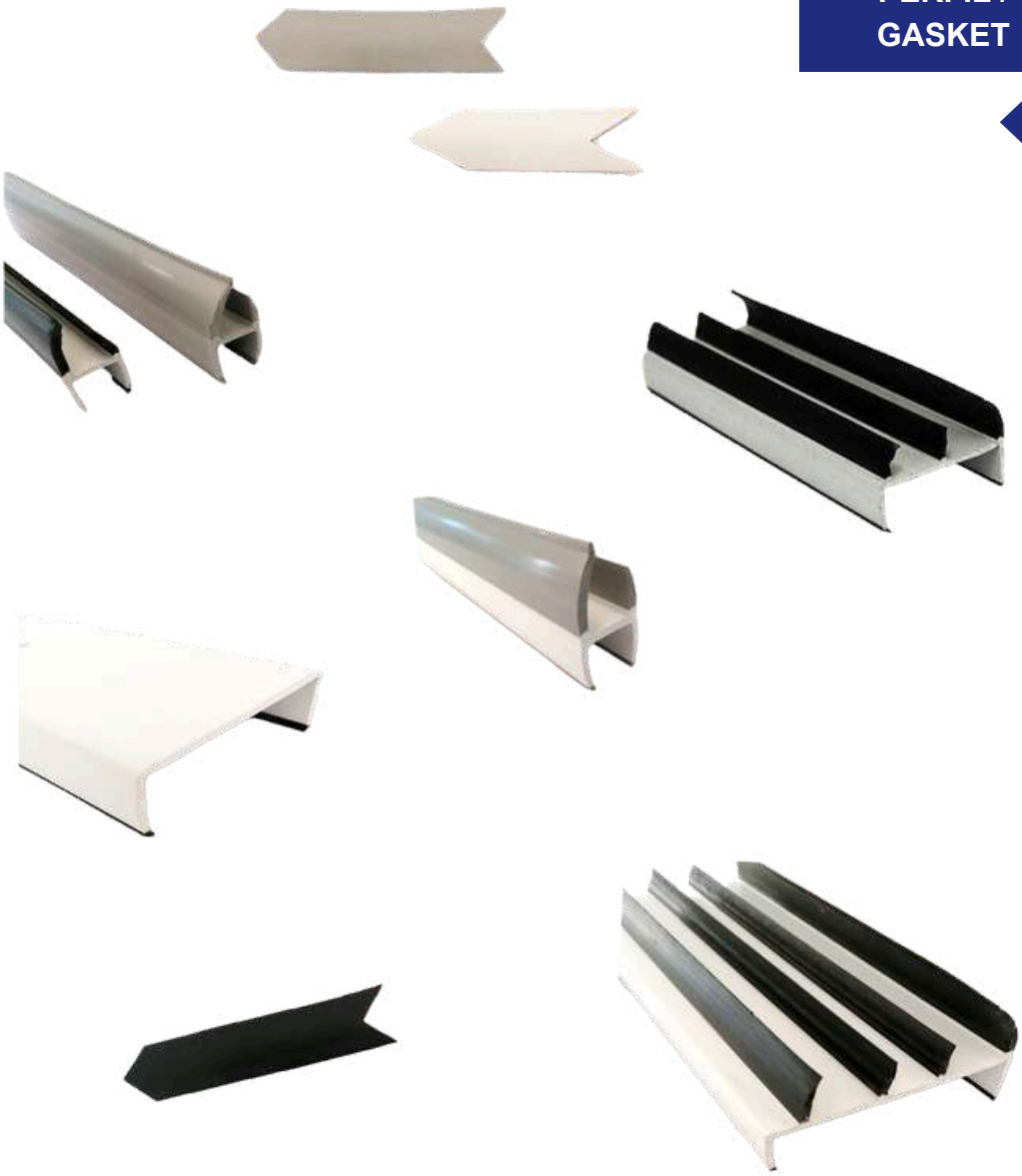

USO DE EMPAQUE

INDICE

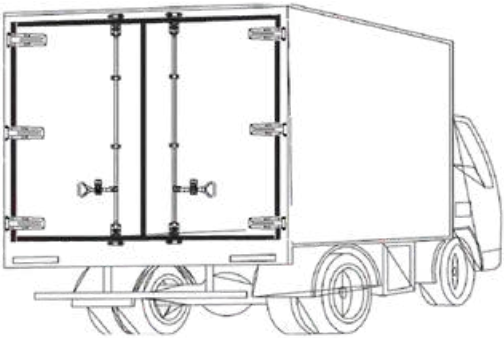

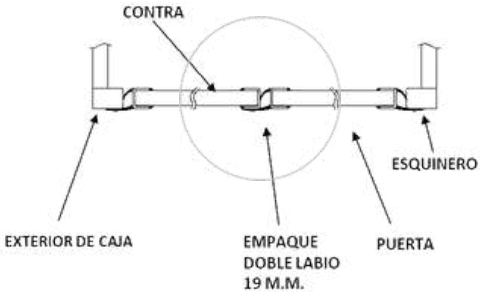

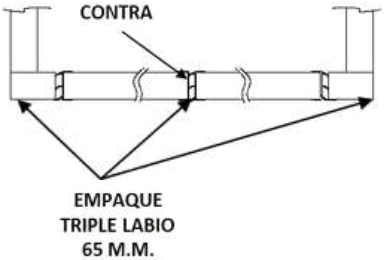

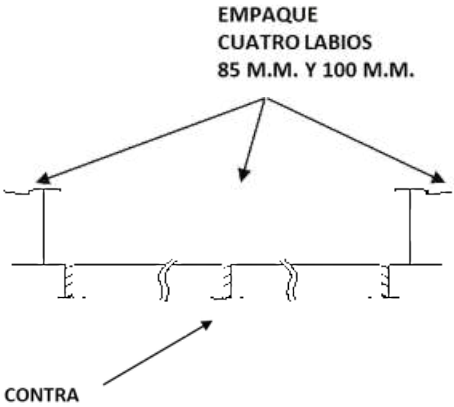

INDICE

PERFIL 1/2" (12.7MM) DOBLE LABIO 6 MTS

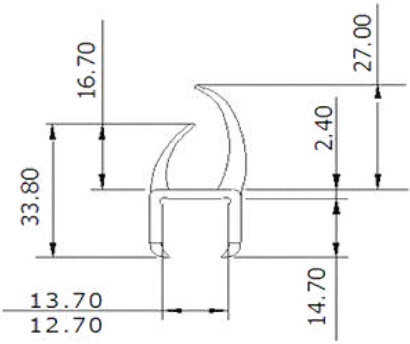

PERFIL 1/2" (12.7mm) DOBLE LABIO x 19.6" (6 MTS).
MOD. **PDL-12**
PERFIL 1/2" (12.7mm) DOBLE LABIO GRIS x 19.6" (6 MTS).
MOD. **PDL-12G**
PERFIL 1/2" (12.7mm) DOBLE LABIO BLANCO/GRIS x 19.6" (6 MTS).
MOD. **PDL-12BG**

PERFIL 1/2" (12.7MM) DOBLE LABIO 4.30 MTS

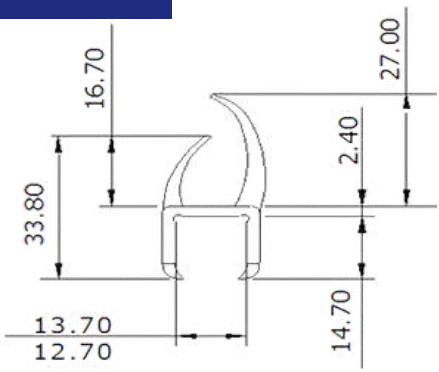

PERFIL 1/2" (12.7mm) DOBLE LABIO x 4.30 MTS.
MOD. **PDL-12-14**
PERFIL 1/2" (12.7mm) DOBLE LABIO GRIS x 4.30 MTS.
MOD. **PDL-12G-14**
PERFIL 1/2" (12.7mm) DOBLE LABIO BCO/GRIS x 4.30 MTS.
MOD. **PDL-12BG-14**

INDICE

PERFIL 1/2" (12.7MM) CONTRA 6MTS

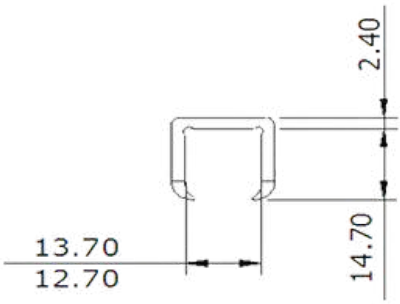

PERFIL 1/2" (12.7mm) CONTRA X 19.6´(6 MTS)
MOD. **PC-12**
PERFIL 1/2" (12.7mm) CONTRA GRIS X 19.6´(6 MTS)
MOD. **PC-12G**
PERFIL 1/2" (12.7mm) CONTRA BCO/GRIS X 19.6´(6 MTS)
MOD. **PDL-12BG**

PERFIL 3/4" (20MM) DOBLE LABIO 6MTS

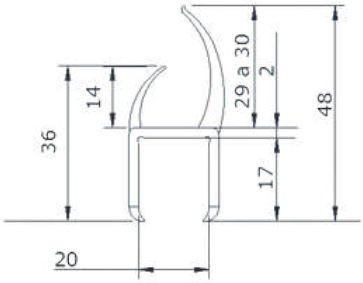

PERFIL 3/4" (20MM) DOBLE LABIO X 19.6´ (6 MTS)
MOD. **PDL-20**
PERFIL 3/4" (20MM) DOBLE LABIO GRIS X 19.6´ (6 MTS)
MOD. **PDLG-20**
PERFIL 3/4" (20MM) DOBLE LABIO BCO/GRIS X 19.6´ (6 MTS)
MOD. **PDLBG-20**

INDICE

PERFIL 3/4“ (20MM) DOBLE LABIO 4.30 MTS

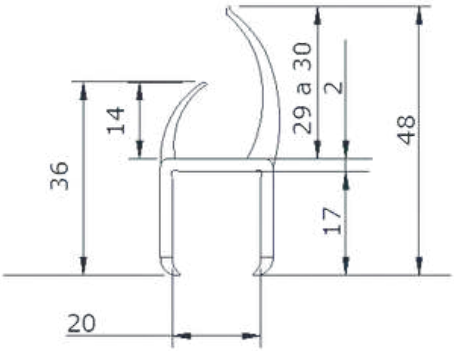

PERFIL 3/4" (20MM) DOBLE LABIO X 4.30 MTS.
MOD. **PDL-20-14**
PERFIL 3/4" (20MM) DOBLE LABIO GRIS X 4.30 MTS.
MOD. **PDL-20G-14**
PERFIL 3/4" (20MM) DOBLE LABIO BCO/GRIS X 4.30MTS.
MOD. **PDL-20BG-14**

PERFIL 3/4" (20MM) CONTRA 6 MTS

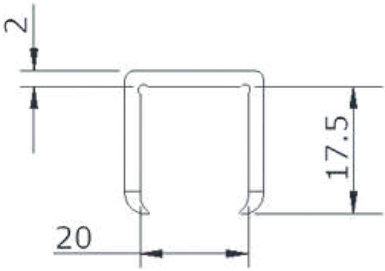

PERFIL 3/4" (20MM) CONTRA X 19.6" (6 MTS).
MOD. **PC-20**
PERFIL 3/4" (20MM) CONTRA GRIS X 19.6" (6 MTS).
MOD. **PC-20G**
PERFIL 3/4" (20MM) CONTRA BCO/GRIS X 19.6" (6 MTS).
MOD. **PC-20BG**

INDICE

PERFIL 3 13/16" (20 ½ MM) DOBLE LABIO 6 MTS

PERFIL 3 13/16" (20½MM) DOBLE LABIO X 19.6" (6 MTS).
MOD. **PDL-20.5**
PERFIL 3 13/16" (20½MM) DOBLE LABIO GRIS X 19.6" (6 MTS).
MOD. **PDL-20.5G**
PERFIL 3 13/16" (20½MM) DOBLE LABIO BCO/GRIS X 19.6" (6 MTS).
MOD. **PDL-20.5BG**

PERFIL 3 13/16" (20 ½ MM) DOBLE LABIO 4.30 MTS

PERFIL 3 13/16" (20½MM) DOBLE LABIO X 4.30 MTS.
MOD. **PDL-20.5-14**
PERFIL 3 13/16" (20½MM) DOBLE LABIO GRIS X 4.30 MTS.
MOD. **PDL-20.5G-14**
PERFIL 3 13/16" (20½MM) DOBLE LABIO BCO/GRIS X 4.30MTS.
MOD. **PDL-20.5BG-14**

INDICE

PERFIL 1" (25MM) DOBLE LABIO 6 MTS

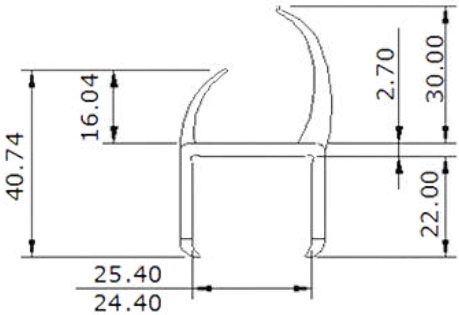

PERFIL 1" (25MM) DOBLE LABIO X 19.6" (6 MTS).
MOD. **PDL-25**
PERFIL 1" (25MM) DOBLE LABIO GRIS X 19.6" (6 MTS).
MOD. **PDL-25G**
PERFIL 1" (25MM) DOBLE LABIO BCO/GRIS X 19.6" (6 MTS).
MOD. **PDL-25BG**

PERFIL 1" (25MM) DOBLE LABIO 4.30 MTS

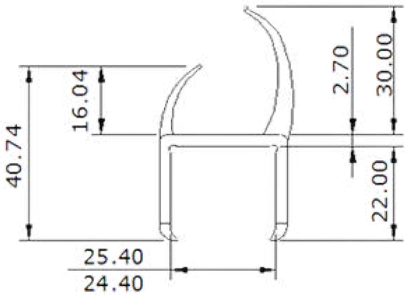

PERFIL 1" (25MM) DOBLE LABIO X 4.30 MTS.
MOD. **PDL-25-14**
PERFIL 1" (25MM) DOBLE LABIO GRIS X 4.30 MTS.
MOD. **PDL-25G-14**
PERFIL 1" (25MM) DOBLE LABIO BCO/GRIS X 4.30MTS.
MOD. **PDL-25BG-14**

INDICE

PERFIL 1" (25MM) CONTRA 6 MTS

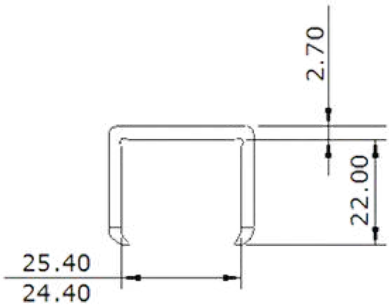

PERFIL 1" (25MM) CONTRA X 19.6" (6 MTS).
MOD. **PC-25**
PERFIL 1" (25MM) CONTRA GRIS X 19.6" (6 MTS).
MOD. **PC-25G**
PERFIL 1" (25MM) CONTRA BCO/GRIS X 19.6" (6 MTS).
MOD. **PC-25BG**

PERFIL 1.06" (27MM) DOBLE LABIO 6 MTS

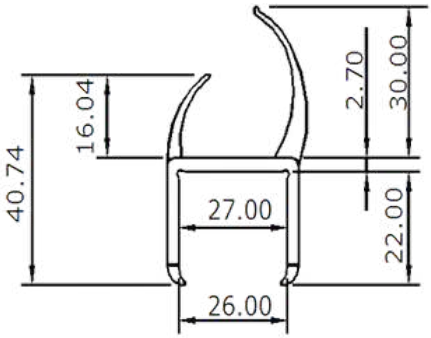

PERFIL 1.06" (27 MM) DOBLE LABIO X 19.6" (6 MTS).
MOD. **PDL-27**
PERFIL 1.06" (27 MM) DOBLE LABIO GRIS X 19.6" (6 MTS).
MOD. **PDL-27G**
PERFIL 1.06" (27 MM) DOBLE LABIO BCO/GRIS X 19.6" (6 MTS).
MOD. **PDL-27BG**

INDICE

PERFIL 1.06" (27MM) DOBLE LABIO 4.30 MTS

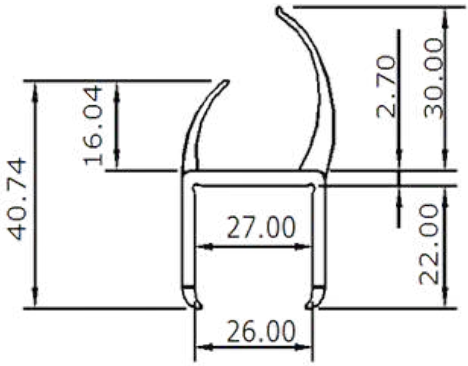

PERFIL 1.06" (27 MM) DOBLE LABIO X 4.30 MTS.
MOD. **PDL-27-14**
PERFIL 1.06" (27 MM) DOBLE LABIO GRIS X 4.30 MTS.
MOD. **PDL-27G-14**
PERFIL 1.06" (27 MM) DOBLE LABIO BCO/GRIS X 4.30 MTS.
MOD. **PDL-27BG-14**

PERFIL 1.06" (27MM) CONTRA 6 MTS

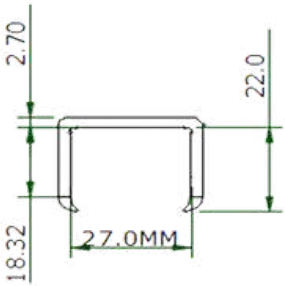

PERFIL 1.06" (27 MM) CONTRA X 19.6" (6 MTS)
MOD. **PC-27**
PERFIL 1.06" (27 MM) CONTRA X 19.6" (6 MTS).
MOD. **PC-27G**
PERFIL 1.06" (27 MM) CONTRA BCO/GRIS X 19.6" (6 MTS).
MOD. **PC-27BG**

INDICE

PERFIL 1.25" (32MM) DOBLE LABIO 6 MTS

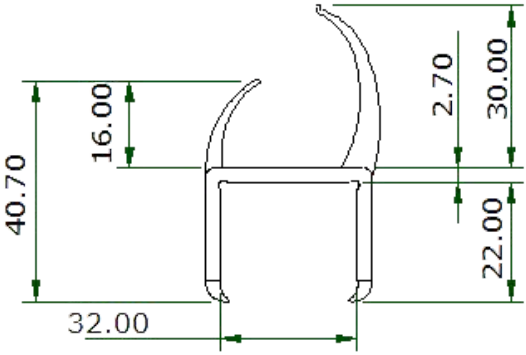

PERFIL 1.25" (32 MM) DOBLE LABIO X 4.30 MTS.
MOD. **PDL-32**
PERFIL 1.25" (32 MM) DOBLE LABIO GRIS X 4.30 MTS.
MOD. **PDL-32G-14**
PERFIL 1.25" (32 MM) DOBLE LABIO BCO/GRIS X 4.30 MTS.
MOD. **PDL-32BG-14**

INDICE

PERFIL 2.56" (65MM) TRIPLE LABIO 6 MTS

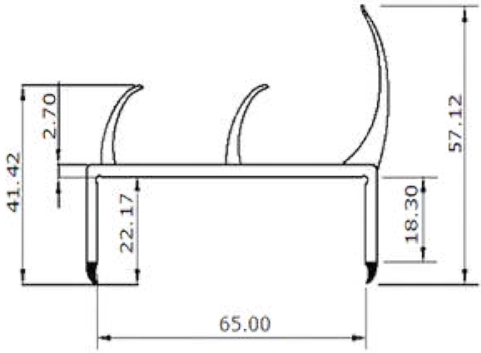

PERFIL 2.56" (65MM) TRIPLE LABIO X 19.6" (6 MTS).
MOD. **PTL-65**
PERFIL 2.56" (65MM) TRIPLE LABIO BCO X 19.6" (6 MTS).
MOD. **PTL-65B**
PERFIL 2.56" (65MM) TRIPLE LABIO GRIS X 19.6" (6 MTS).
MOD. **PTL-65G**
PERFIL 2.56" (65MM) TRIPLE LABIO BCO/ GRIS X 19.6" (6 MTS).
MOD. **PTL-65BG**

PERFIL 2.56" (65MM) TRIPLE LABIO 4.30 MTS

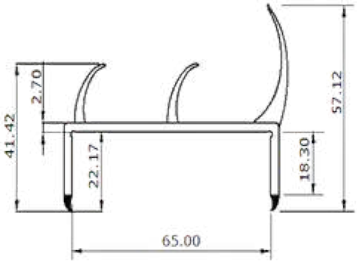

PERFIL 2.56" (65MM) TRIPLE LABIO X 4.30 MTS.
MOD. **PTL-65-14**
PERFIL 2.56" (65MM) TRIPLE LABIO GRIS X 4.30 MTS.
MOD. **PTL-65G-14**
PERFIL 2.56" (65MM) TRIPLE LABIO BCO/ GRIS X 4.30 MTS.
MOD. **PTL-65BG-14**

INDICE

PERFIL 2.56" (65MM) CONTRA 6 MTS

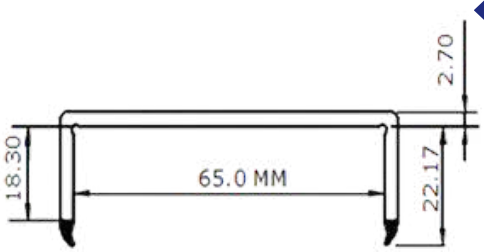

PERFIL 2.56" (65MM) CONTRA X 19.6" (6 MTS).
MOD. **PC-65**
PERFIL 2.56" (65MM) CONTRA GRIS X 19.6" (6 MTS).
MOD. **PC-65G**
PERFIL 2.56" (65MM) CONTRA BCO/ GRIS X 19.6" (6 MTS).
MOD. **PC-65BG**

PERFIL 3 1/8" (79MM) CUATRO LABIO 6 MTS

PERFIL 3 1/8“ (79MM) CUATRO LABIO X 19.6” (6MTS).
MOD. **PCL-79**
PERFIL 3 1/8“ (79MM) CUATRO LABIO GRIS X 19.6” (6MTS).
MOD. **PCL-79G**
PERFIL 3 1/8“ (79MM) CUATRO LABIO BCO/GRIS X 19.6” (6MTS).
MOD. **PCL-79BG**

INDICE

PERFIL 3 1/8” (79MM) CUATRO LABIO 4.30 MTS

PERFIL 3 1/8" (79MM) CUATRO LABIO X 4.30 MTS.
MOD. **PTL-79-14**
PERFIL 3 1/8" (79MM) CUATRO LABIO GRIS X 4.30 MTS.
MOD. **PTL-79G-14**
PERFIL 3 1/8" (79MM) CUATRO LABIO BCO/ GRIS X 4.30 MTS.
MOD. **PTL-79BG-14**

PERFIL 3.35" (85MM) CUATRO LABIO 6 MTS

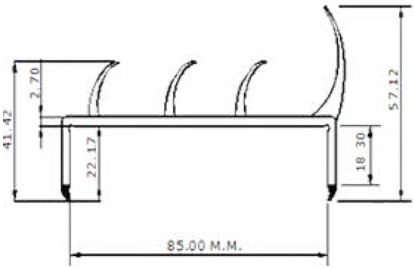

PERFIL 3.35" (85MM) CUATRO LABIO X 19.6" (6MTS).
MOD. **PCL-85**
PERFIL 3.35" (85MM) CUATRO LABIO GRIS X 19.6" (6MTS).
MOD. **PCL-85G**
PERFIL 3.35" (85MM) CUATRO LABIO BCO/GRIS X 19.6" (6MTS).
MOD. **PCL-85BG**
PERFIL 3.35" (85MM) CUATRO LABIO C/INCLINACION X 19.6" (6MTS).
MOD. **PCLPI-85**

INDICE

PERFIL 3.35" (85MM) CUATRO LABIO 4.30 MTS

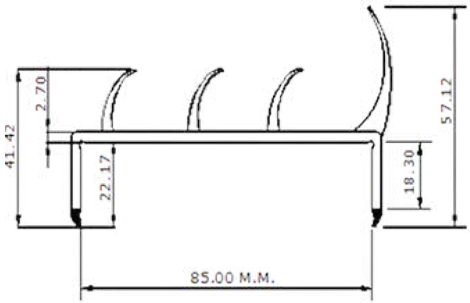

PERFIL 3.35" (85MM) CUATRO X 4.30 6 MTS.
MOD. **PCL-85-14**
PERFIL 3.35" (85MM) CUATRO GRIS X 4.30 6 MTS.
MOD. **PCL-85G-14**
PERFIL 3.35" (85MM) CUATRO BCO/GRIS X 4.30 6 MTS.
MOD. **PCL-85BG-14**

PERFIL 3.35" (85MM) CONTRA 6 MTS

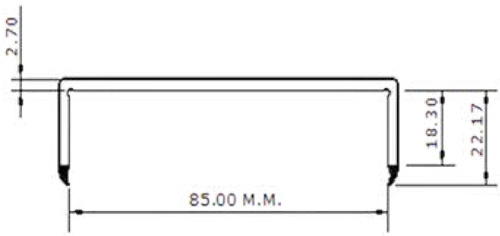

PERFIL 3.35" (85MM) CONTRA X 19.6" (6MTS).
MOD. **PC-85**
PERFIL 3.35" (85MM) CONTRA GRIS X 19.6" (6MTS).
MOD. **PC-85G**
PERFIL 3.35" (85MM) CONTRA BCO/GRIS X 19.6" (6MTS).
MOD. **PC-85BG**
PERFIL 3.35" (85MM) CONTRA C/INCLINACION X 19.6" (6MTS).
MOD. **PCPI-85**

INDICE

PERFIL 3.93" (100MM) CUATRO LABIO 6 MTS

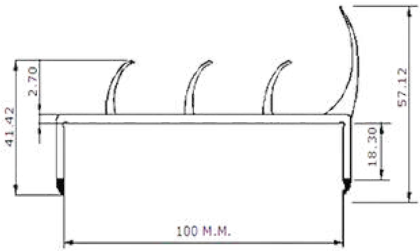

PERFIL 3.93" (100MM) CUATRO LABIO X 19.6" (6MTS).
MOD. **PCL-100**
PERFIL 3.93" (100MM) CUATRO LABIO GRIS X 19.6" (6MTS).
MOD. **PCL-100G**
PERFIL 3.93" (100MM) CUATRO LABIO BCO/GRIS X 19.6" (6MTS).
MOD. **PCL-100BG**
PERFIL 3.93" (100MM) CUATRO LABIO P/INCLINADAS X 19.6" (6MTS).
MOD. **PCLPI-100**

PERFIL 3.93" (100MM) CUATRO LABIO 4.30 MTS

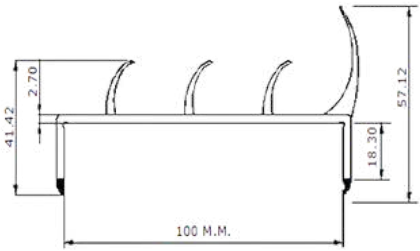

PERFIL 3.93" (100MM) CUATRO LABIOS X 19.6" (6MTS).
MOD. **PCL-100-14**
PERFIL 3.93" (100MM) CUATRO LABIOS GRIS X 19.6" (6MTS).
MOD. **PCL-100G-14**
PERFIL 3.93" (100MM) CUATRO LABIOS BCO/GRIS X 19.6" (6MTS).
MOD. **PCL-100BG-14**

INDICE

PERFIL 3.93" (100MM) CONTRA 6 MTS

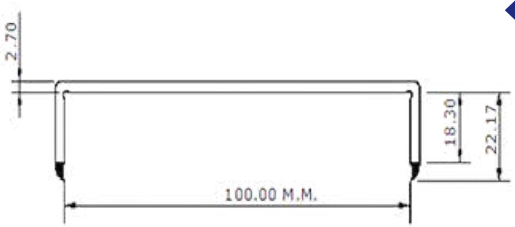

PERFIL 3.93" (100MM) CONTRA X 6 MTS.
MOD. **PC-100**
PERFIL 3.93" (100MM) CONTRA GRIS X 6 MTS.
MOD. **PC-100G**
PERFIL 3.93" (100MM) CONTRA BCO/GRIS X 6 MTS.
MOD. **PC-100BG**

PERFIL 4.05" (103MM) CUATRO LABIO 6 MTS

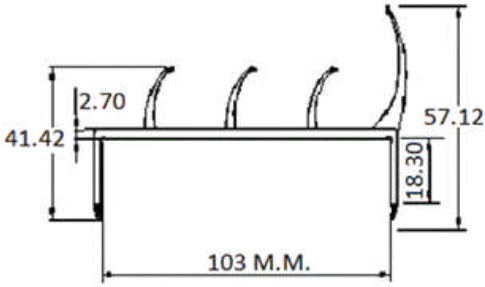

PERFIL 4.05" (103MM) CUATRO LABIOS X 19.6" (6MTS).
MOD. **PCL-103**
PERFIL 4.05" (103MM) CUATRO LABIOS GRIS X 19.6" (6MTS).
MOD. **PCL-103G**
PERFIL 4.05" (103MM) CUATRO LABIOS BCO/GRIS X 19.6" (6MTS).
MOD. **PCL-103BG**

INDICE

PERFIL 4.05" (103MM) CUATRO LABIO 4.30 MTS

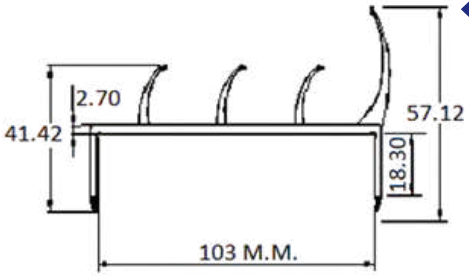

PERFIL 4.05" (103MM) CUATRO LABIOS X 4.30 MTS.
MOD. **PCL-103-14**
PERFIL 4.05" (103MM) CUATRO LABIOS GRIS X 4.30 MTS.
MOD. **PCL-103G-14**
PERFIL 4.05" (103MM) CUATRO LABIOS BCO/GRIS X 4.30.
MOD. **PCL-103BG-14**

PERFIL 4.05" 103 MM CONTRA 6 MTS

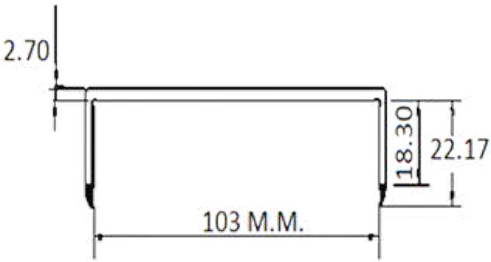

PERFIL 4.05" (103MM) CONTRA X 19.6" (6MTS).
MOD. **PC-103**
PERFIL 4.05" (103MM) CONTRA GRIS X 19.6" (6MTS).
MOD. **PC-103G**
PERFIL 4.05" (103MM) CONTRA BCO/GRIS X 19.6" (6MTS).
MOD. **PC-103BG**

REFUERZOS

INDICE

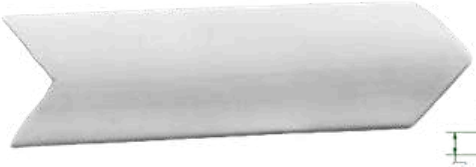

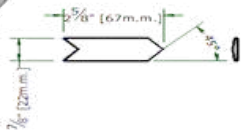

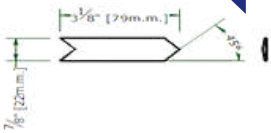

REF. ESQUINA PARA EMPAQUE NEGRO.
MOD. **EEN-001**
REF. ESQUINA PARA EMPAQUE BLANCO.
MOD. **EEB-002**
REF. ESQUINA PARA EMPAQUE GRIS.
MOD. **EEG-003**

SECCION

9

SISTEMAS DE SUJECION

INDICE

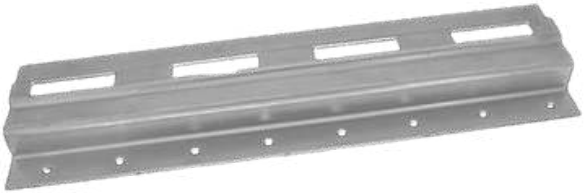

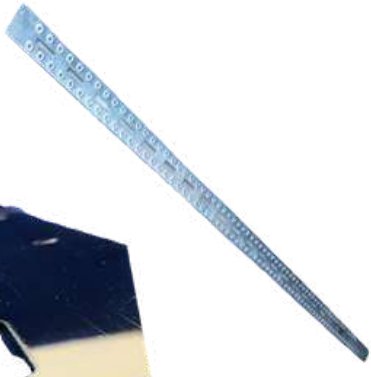

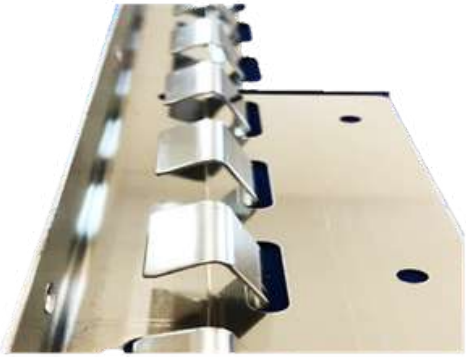

INDICE

RIEL LOGISTICO CAL. 12

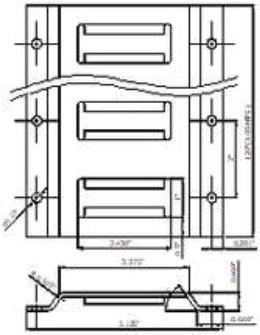

RIEL LOGISTICO CALIB. 12
MOD. **RL-12**

RIEL LOGISTICO CAL. 14

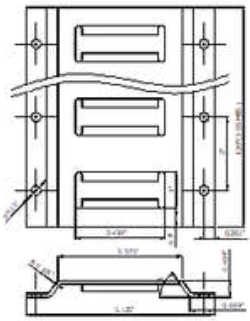

RIEL LOGISTICO CALIB. 14
MOD. **RL-14**

INDICE

RIEL LOGISTICO CAL. 14

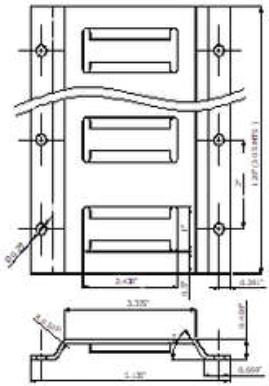

RIEL LOGISTICO CALIB. 14 INOXIDABLE
MOD. **RLI-14**

RIEL LOGISTICO CAL. 14 SIN GALVANIZAR

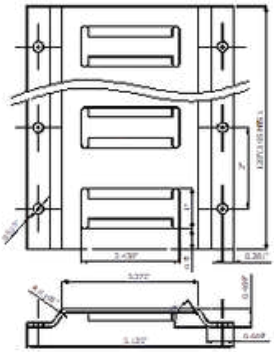

RIEL LOGISTICO CALIB. 14 SIN GALVANIZAR
MOD. **RLSG-14**

TERMINACION DE RIEL

INDICE

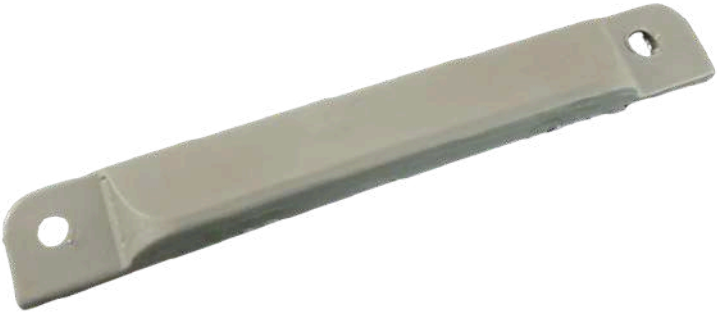

TERMINACION DE RIEL
MOD. **TR-01**

RIEL LOGISTICO ENSAMBLABLE CAL. 14

INDICE

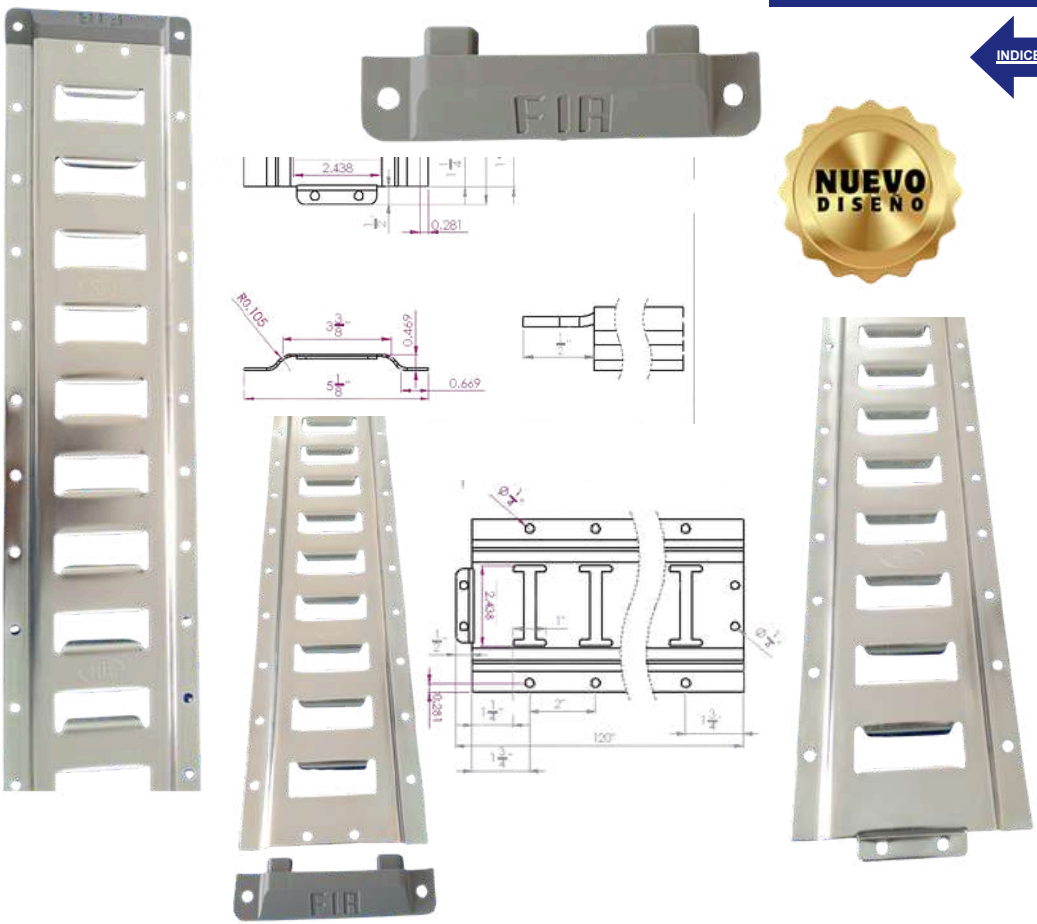

RIEL LOGISTICO ENSAMBLABLE CALIBRE 14

MOD. **RLE-14**

TERMINACIÓN DE RIEL

MOD. **TRR-02**

ESTACA LOGISTICA

INDICE

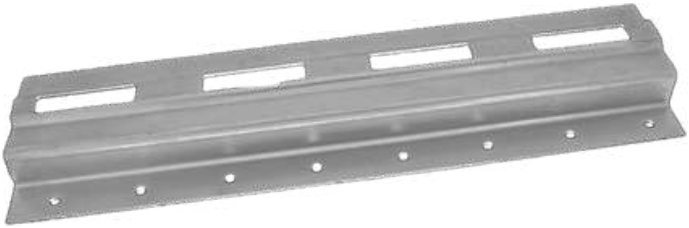

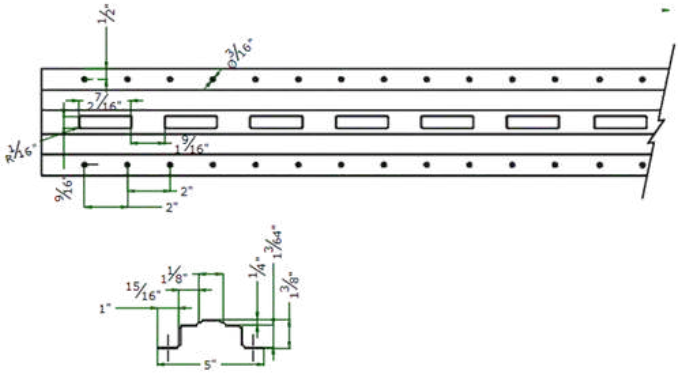

ESTACA LOG CALIBRE 14 X 96” (2.44M).
MOD. **EL-14-8**
ESTACA LOG CALIBRE 14 X 110.25” (2.80M).
MOD. **EL-14-9.3**
ESTACA LOG CALIBRE 14 X 120” (3.05M).
MOD. **EL14-10**

ESTAPA LOGISTICA

INDICE

ESTAPA LOG CALIBRE 26 X 107.5.
MOD. **ETL**

TAPA LOGISTICA

INDICE

TAPA LOGISTICA.
MOD. **TL-01**
TAPA LOGISTCA SIN PERFORACION.
MOD. **TL-SP**

FUNCIÓN TAPA LOGISTICA

INDICE

INDICE

SUSPENSION DE CORTINA

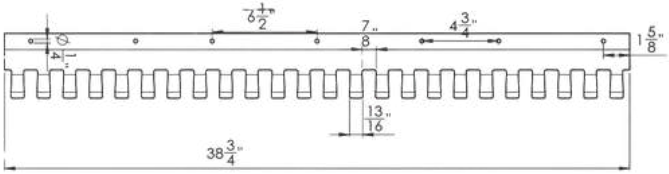

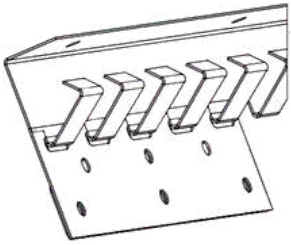

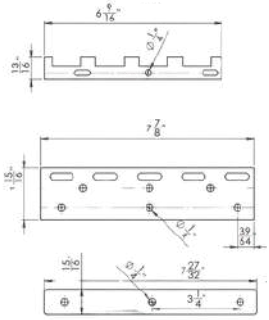

CARACTERÍSTICAS:

• **Mayor inocuidad**: Creado en acero inoxidable para evitar la corrosión con el paso del tiempo.

• **Menor tiempo de instalación**: Diseñado para instalarse en minutos.

• **Diseño optimizado**: Instala o cambia tus cortinas por separado para dar mantenimiento o renovar tus cortinas.

• **Ajuste del traslape** según cada necesidad.

• Los **clips incluyen un seguro** para evitar que la tira se desprenda del sistema en tu operación

Sistema suspensión / Acero inoxidable / 1mt (1 sistema + 6 clips 200mm) Aplica para PVC de 20cm / tornillería en acero inoxidable (18).
MOD. **SPC-20**

Sistema suspensión / Acero inoxidable / 1mt (1 sistema + 4 clips 300mm) Aplica para PVC de 30cm / tornillería en acero inoxidable (16).
MOD. **SPC-30**

INDICE

ROLLO PVC

•Rollo PVC LOCK-RIB FROZEN 20cm ancho X 1.8mm espesor X 45m de largo, Rango operación -40°C a 60°C/peso 21kg. MOD. **PVCE083**

•Rollo PVC LOCK-RIB FROZEN 20cm ancho X 2.0mm espesor X 45m de largo, Rango operación -40°C a 60°C / peso 24kg. MOD. **PVCE104**

•Rollo PVC LOCK-RIB FROZEN 20cm ancho X 3.0mm espesor X 45m de largo, Rango operación -40°C a 60°C / peso 35 kg. MOD. **PVCE105**

•Rollo PVC LOCK-RIB FROZEN 30cm ancho X 3.0mm espesor X 45m de largo, Rango operación -40°C a 60°C / peso 52 kg. MOD. **PVCE082**

•

•Rollo PVC FLAT FROZEN 20cm ancho X 2.0mm espesor X 45m de largo, Rango operación -40°C a 60°C / peso 22 kg. MOD. **PVCE101**

•

•Rollo PVC FLAT FROZEN 30cm ancho X 3.0mm espesor X 45m de largo, Rango operación -40°C a 60°C / peso 49.5 kg. MOD. **PVCE102**

SUJETADOR DE PUERTA

INDICE

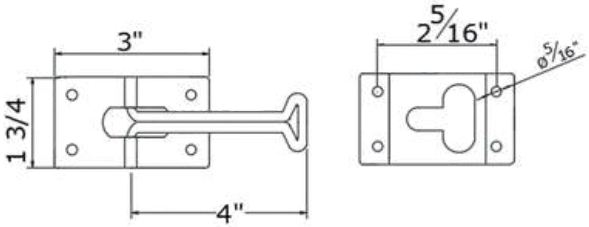

SUJETADOR DE PUERTA 4” MOD. **SP-01**
SUJETADOR DE PUERTA 4" INOX MOD. **SPI-01**

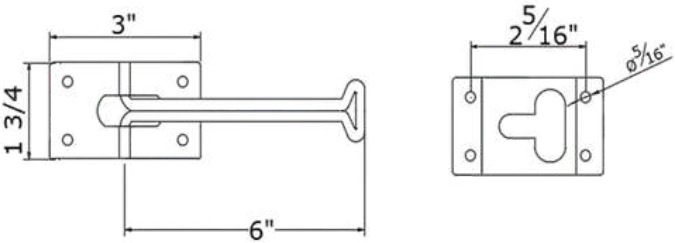

SUJETADOR DE PUERTA 6” MOD. **SP-03**
SUJETADOR DE PUERTA INOX 6" MOD. **SPI-03**

SUJETADOR DE PUERTA BASE PLASTICA

INDICE

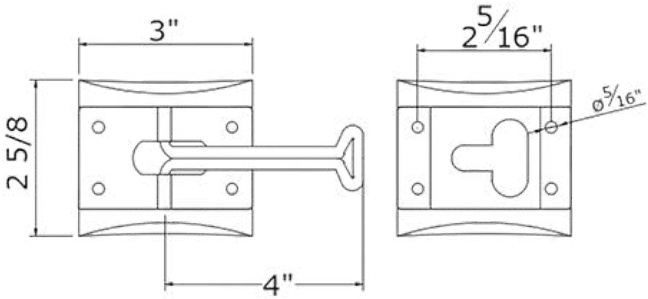

SUJETADOR DE PUERTA 4” BASE PLASTICA.
MOD. **SPP-01**

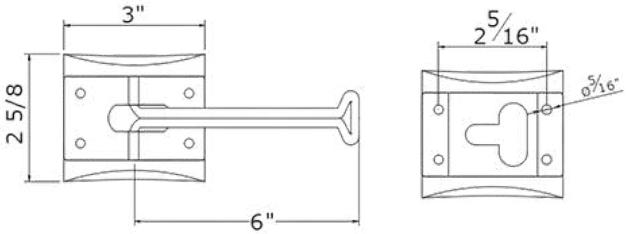

SUJETADOR DE PUERTA 6” BASE PLASTICA
MOD. **SPP-03**

SUJETADOR DE PUERTA REFORZADO

INDICE

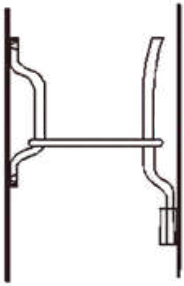

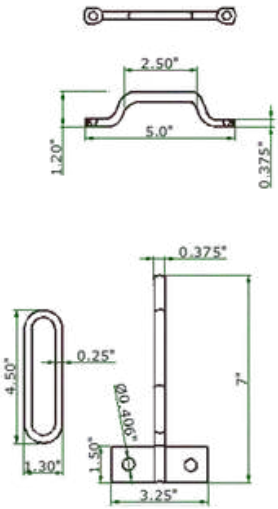

SUJETADOR DE PUERTA REFORZADO.
MOD. **SP-R**

SUJETADOR DE PUERTA REFORZADO ESLABON

INDICE

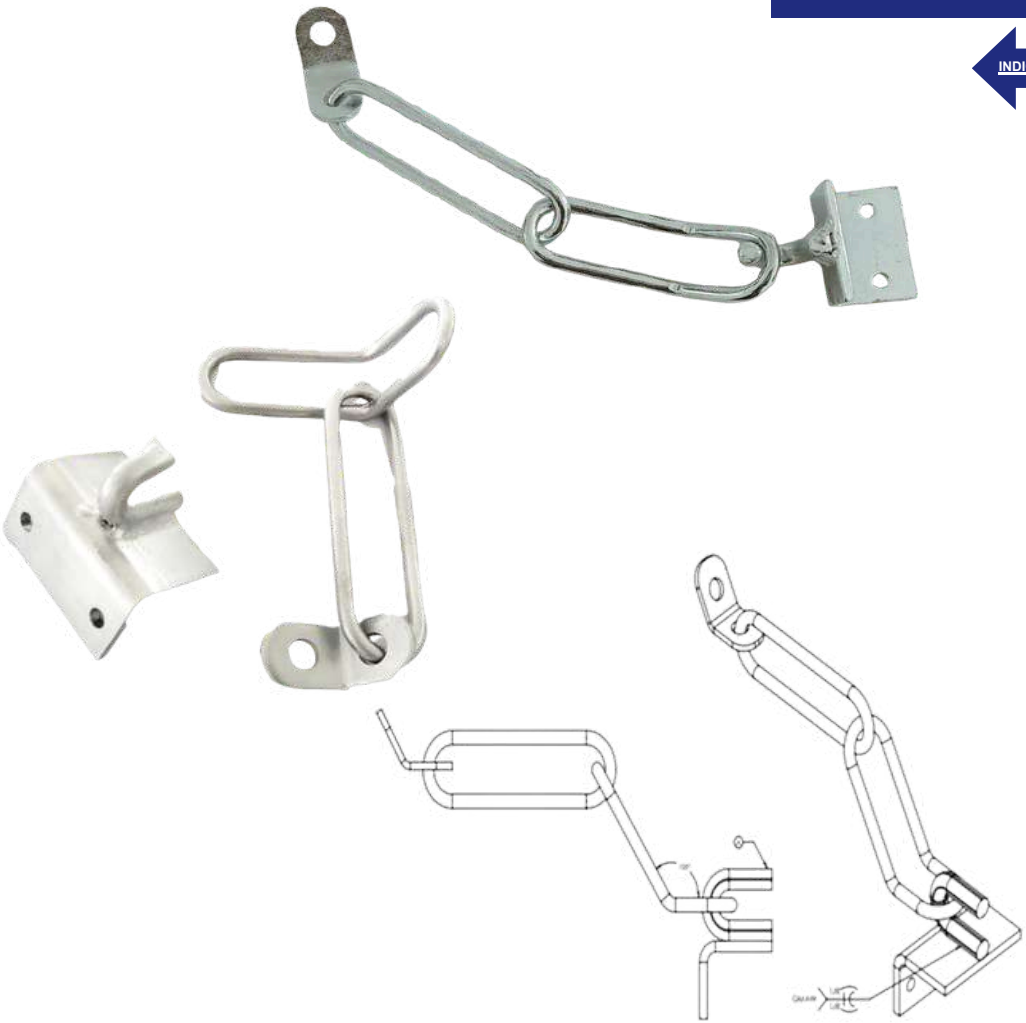

SUJETADOR DE PUERTA REFORZADO DE ESLABON.
MOD. **SP-RE**

INDICE

GANCHO TIPO TIJERA

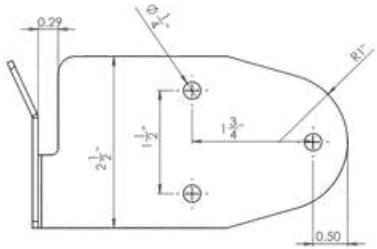

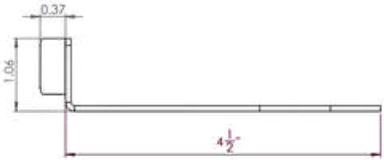

GANCHO TIJERA IZQUIERDO.
MOD. **GIT-01**
GANCHO TIJERA DERECHO.
MOD. **GDT-01**

GANCHO TIPO VARILLA

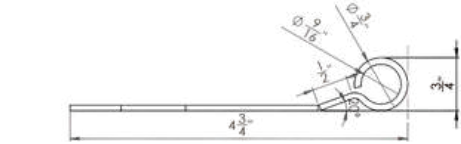

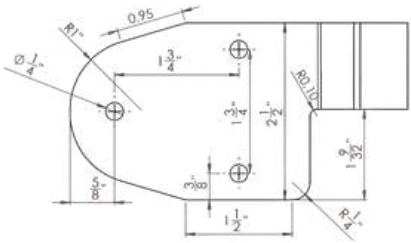

GANCHO VARILLA IZQUIERDO.
MOD. **GVD-01**
GANCHO VARILLA DERECHO.
MOD. **GVI-01**

INDICE

ESCALON PLEGABLE DE ALUMINIO

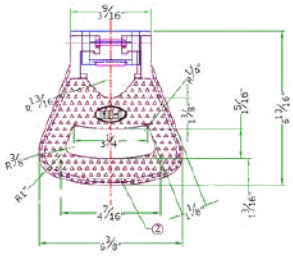

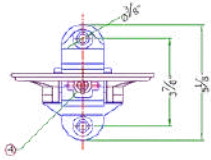

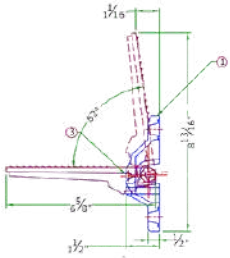

ESCALON PLEGABLE DE ALUMINIO.
MOD. **EPA-7**

ESCALON PLEGABLE 23”

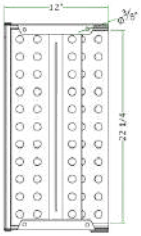

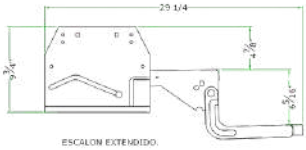

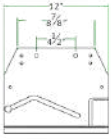

ESCALON PLEGABLE 23”
MOD. **EGP-23**
ESCALON PLEGABLE 23” PINTADO.
MOD. **EP-23**
ESCALON PLEGABLE 23” SIN GALVANIZAR.
MOD. **ESGP-23**

ABRAZADERAS / GRAPAS

INDICE

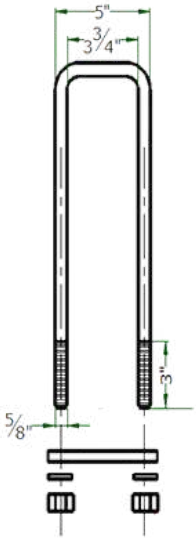

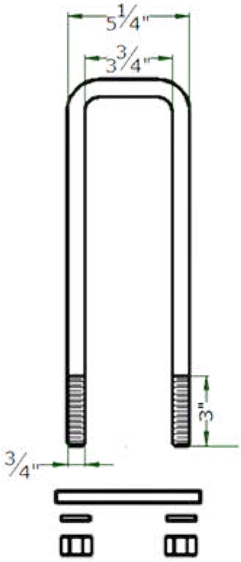

ABRAZADERA 9” MOD. **A-09**
ABRAZADERA 10” MOD. **A-10**
ABRAZADERA 11” MOD. **A-11**
ABRAZADERA 12” MOD. **A-12**
ABRAZADERA 13” MOD. **A-13**
ABRAZADERA 14” MOD. **A-14**
ABRAZADERA 15” MOD. **A-15**
ABRAZADERA 16” MOD. **A-16**
ABRAZADERA 17” MOD. **A-17**
ABRAZADERA 18” MOD. **A-18**
ABRAZADERA 19” MOD. **A-19**
ABRAZADERA 20” MOD. **A-20**
ABRAZADERA 21” MOD. **A-21**
ABRAZADERA 22” MOD. **A-22**
ABRAZADERA 23” MOD. **A-23**
ABRAZADERA 24” MOD. **A-24**
ABRAZADERA 25” MOD. **A-25**
ABRAZADERA 26” MOD. **A-26**

INDICE

VENTILA 6"

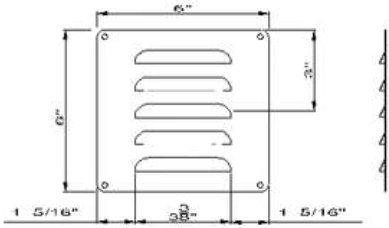

VENTILA 6” MOD. **VA-6**

VENTILA 12.6”

VISTA FRONTAL

VISTA TRASERA

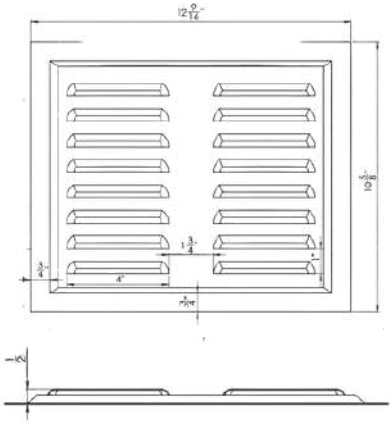

VENTILA 12.6” MOD. **VA-32**

VENTILA ABATIBLE 12 1/4"

VISTA FRONTAL

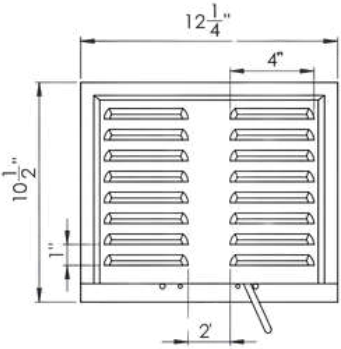

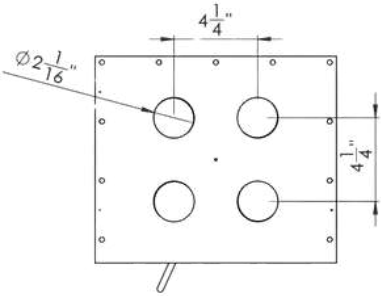

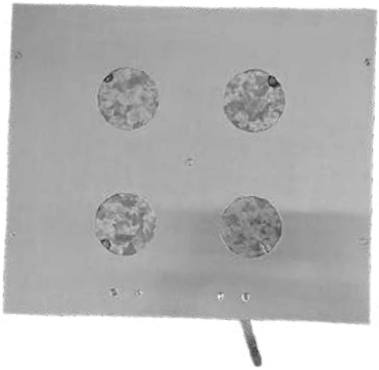

VISTA TRASERA CERRADA

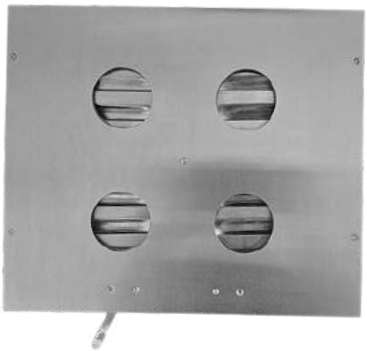

VISTA TRASERA ABIERTA

VENTILA ABATIBLE 12 1/4" MOD. **VAN-32**

INDICE

INDICE

TRAGA LUZ

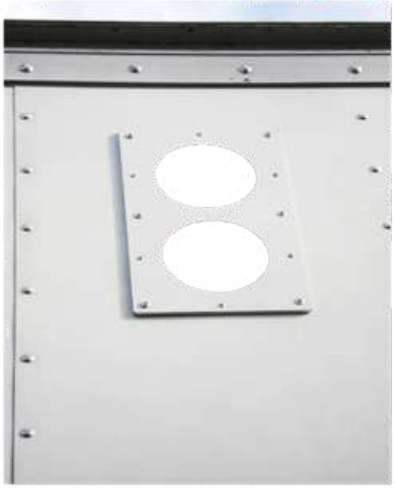

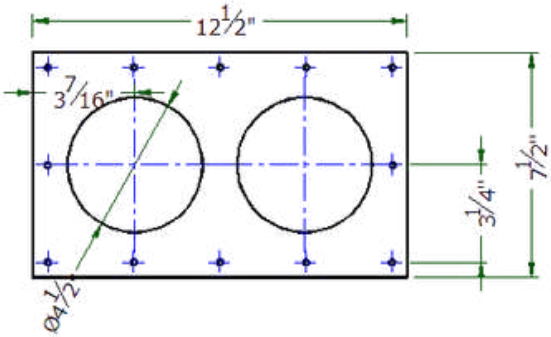

TRAGALUZ MOD. **TLF-01**

CHAROLA DE ALUMINIO

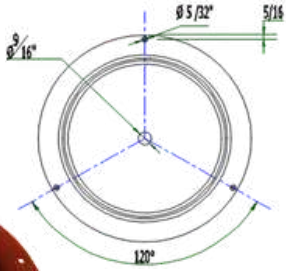

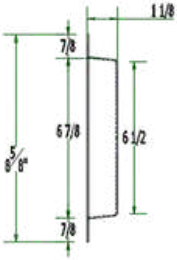

CHAROLA DE ALUMINIO MOD. **CHA**
CHAROLA DE ALUMINIO ROJA MOD. **CHA-R**

CHAROLA DE ALUM PARA CIERRE CON SIST. DE LIBERACION

INDICE

CHAROLA DE ALUM PARA CIERRE SISTEMA LIBERACION

INDICE

CHAROLA DE ALUM PARA APAGADOR

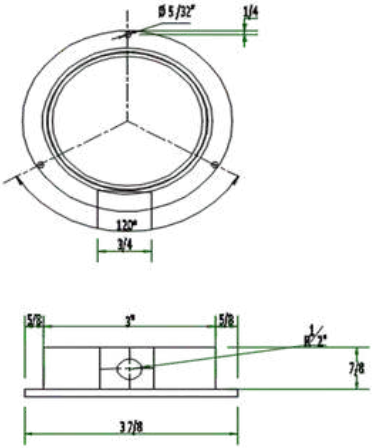

CHAROLA DE ALUM P/APAGADOR MOD. **CHA-60**

CHAROLA DE PLASTICO ABS

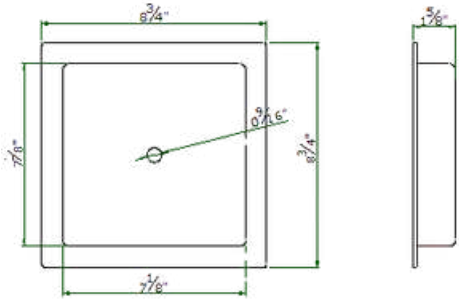

CHAROLA DE PLASTICO ABS MOD. **CH-P**

INDICE

CHAROLA EMPOTRADA EN TECHO PARA PLAFON DE LUZ.

INDICE

CLIP UNIVERSAL 3” PARA CARGADOR “I”

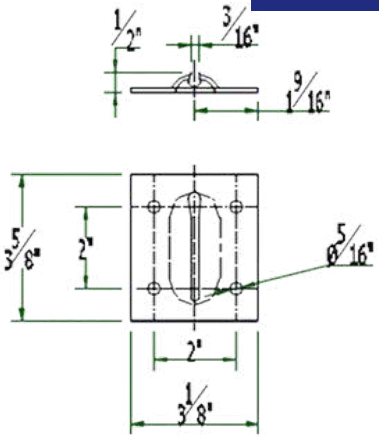

CLIP UNIVERSAL 3” MOD. **CU-3**

CLIP UNIVERSAL 4” PARA CARGADOR “I”

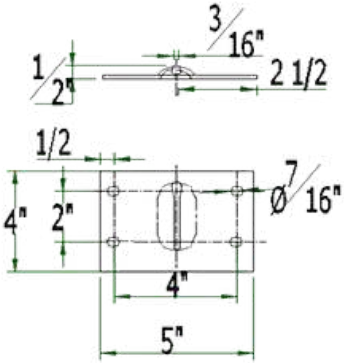

CLIP UNIVERSAL 4” MOD. **CU-4**